CHAYKA

Eco Line

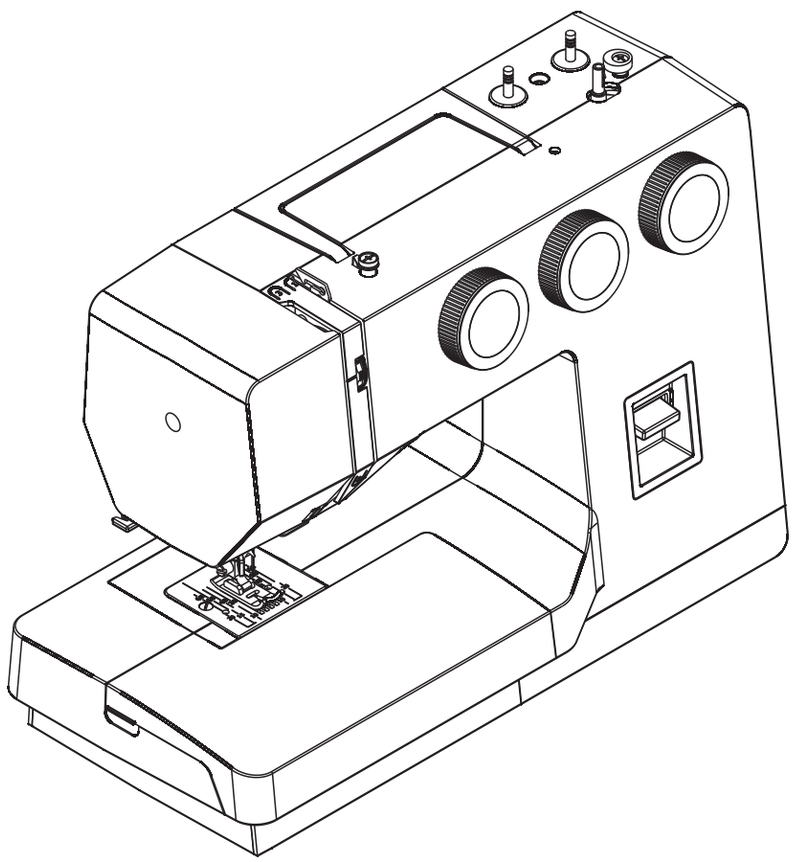

ИНСТРУКЦИЯ ПО ЭКСПЛУАТАЦИИ
ПАЙДАЛАНУ ЖӨНІНДЕГІ НҰСҚАУЛЫҚ
EKSPLUATATSIYASI BO‘YICHA YO‘RIQNOMA

AIR
ECOPRO
GREEN
NEO

RU 1
KZ 31
UZ 61

СОДЕРЖАНИЕ

RU

ЗНАКОМСТВО С МАШИНОЙ

Детали машины ... 3
Аксессуары ... 4
Подготовка машины к работе ... 4
Подключение сетевого шнура / педали ... 4
Выключатель питания / подсветки ... 4
Шитьё со свободным рукавом ... 5
Рычаг подъёма / опускания лапки ... 5
Клавиша реверс ... 5
Переключатель нижнего транспортёра ткани ... 5
Разметка на игольной пластине ... 6
Установка катушечных стержней ... 6
Намотка нити на шпульку ... 6
Снятие и установка шпульного колпачка ... 7
Заправка нижней нити ... 7
Замена прижимной лапки ... 7
Установка направителя для квилтинга (опционально) ... 7
Заправка верхней нити ... 8
Шитьё двойной иглой ... 8
Встроенный нитевдеватель ... 9
Вытягивание нижней нити ... 10
Настройка натяжения верхней нити ... 10
Таблица соответствия игл, нитей и тканей ... 11
Замена иглы ... 11
Регулятор выбора строчек ... 12
Выбор эластичных строчек ... 12
Регулятор длины стежка ... 12
Регулятор ширины стежка ... 12
Полезные советы по шитью ... 13

ОСНОВНЫЕ СТРОЧКИ

Прямая строчка ... 14
Строчка «зигзаг» ... 15
Обработка края зигзагом ... 15
Оверлочная строчка ... 15
Пунктирный зигзаг ... 16
Тройная прямая строчка ... 16
Пришивание пуговиц ... 17
Выполнение петли ... 18
Зажгутованная петля ... 19
Вшивание молнии ... 19
Потайной шов ... 20

ДЕКОРАТИВНЫЕ СТРОЧКИ

Шов-ракушка ... 21
Эластичные строчки ... 21
Сатиновые строчки. ... 22
Выполнение сборок, строчка «соты» ... 22
Стачной стежок ... 23
Свободно-ходовая стёжка ... 23

УХОД ЗА МАШИНОЙ

Разборка и сборка челночного устройства ... 24
Чистка нижнего транспортёра ткани ... 25
Смазка машины ... 26

УСТРАНЕНИЕ НЕИСПРАВНОСТЕЙ

... 27

ВАЖНЫЕ ИНСТРУКЦИИ ПО БЕЗОПАСНОСТИ

При использовании электрического прибора всегда следует соблюдать основные меры безопасности, в частности следующие.
Перед использованием данной швейной машины внимательно изучите все пункты инструкции.

ОПАСНО – Чтобы снизить риск поражения электрическим током:

1. Швейная машина — не игрушка. Будьте внимательны, работая на машине в присутствии детей. Дети могут работать на машине только под присмотром взрослых.
2. Данной швейной машиной могут пользоваться дети в возрасте от 8 лет и лица с ограничениями физических возможностей, умственных способностей, с нарушениями сенсорных функций, либо с отсутствием опыта и знаний при условии прохождения ими инструктажа по безопасному пользованию машиной и возможным опасностям. Не позволяйте детям играть с машиной.
   Чистка и техническое обслуживание не должны производиться детьми без присмотра.
3. Используйте эту швейную машину только по её прямому назначению так, как описано в данном руководстве. Используйте только рекомендованные производителем аксессуары, перечисленные в данном руководстве.
4. Никогда не используйте швейную машину с повреждённым шнуром или вилкой питания, если машина не работает должным образом, а также после падения, механического повреждения, либо погружения в воду. Верните швейную машину в ближайший официальный дилерский или сервисный центр для диагностики, ремонта, электрической или механической регулировки.
5. Никогда не работайте на швейной машине с заблокированными вентиляционными отверстиями. Очищайте отверстия машины и педали от скоплений ворса, пыли и остатков ткани.
6. Никогда не роняйте и не вставляйте в вентиляционные отверстия никакие посторонние предметы.
7. Не используйте машину на открытом воздухе.
8. Не работайте на машине в местах распыления аэрозолей, либо в местах дополнительной подачи кислорода.
9. Для отключения машины переведите выключатель в положение ВЫКЛ. («О»), затем выньте вилку шнура питания из розетки.
10. Не тяните за шнур при отключении от сети. Беритесь за вилку, а не за шнур.
11. Берегите пальцы от попадания в движущиеся части машины. Соблюдайте особую осторожность при работе со швейными иглами.
12. Никогда не шейте с повреждённой игольной пластиной, так как это может привести к поломке иглы.
13. Не используйте погнутые иглы.
14. Не тяните за ткань во время шитья, это может привести к загибанию иглы и её поломке.
15. Выключайте швейную машину («О»), выполняя какие-либо действия в области иглы, например, при заправке игольной нити, замене иглы, заправке нити в шпульку, при замене прижимной лапки и т.д.
16. Всегда отключайте швейную машину от розетки при снятии крышек (пластин), при смазке и выполнении любых других действий по обслуживанию машины, упомянутых в данном руководстве.
17. Во избежание травм, не забывайте:
    — выключать машину и отключать её от электросети перед тем, как оставить её без присмотра;
    — отключать машину от электросети перед проведением технического обслуживания.

ВНИМАНИЕ – Движущиеся части. Чтобы снизить риск травмы, выключайте устройство перед обслуживанием. Закрывайте крышку перед эксплуатацией машины.

СОХРАНИТЕ ЭТУ ИНСТРУКЦИЮ

Продукт предназначен для домашнего пользования.

Данное устройство отвечает требованиям Директивы 2014/30/ЕС об электромагнитной совместимости.



Заметьте, что данное устройство может быть безопасно переработано в соответствии с национальным законодательством в области утилизации бытовой техники и электроники. При возникновении вопросов, обратитесь к продавцу за консультацией.

ЗНАКОМСТВО С МАШИНОЙ

Детали машины

1. Регулятор ширины стежка
2. Регулятор длины стежка
3. Регулятор выбора строчек
4. Регулятор натяжения верхней нити
5. Боковая панель
6. Рычаг нитепритягивателя
7. Нитенаправитель
8. Направитель для намотки шпульки
9. Ручка для переноски
10. Катушечные стержни
11. Верхняя панель
12. Маховое колесо
13. Разъём для шнура
14. Выключатель питания
15. Клавиша реверс
16. Передняя панель
17. Съёмный столик/отсек для хранения аксессуаров

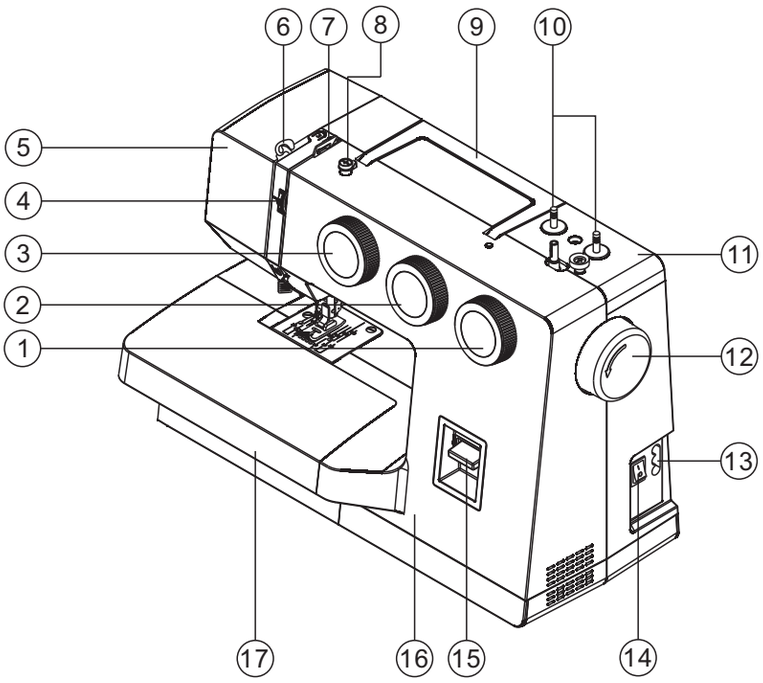

18. Стопор намотки шпульки
19. Шпиндель намотки шпульки
20. Нитеобрезатель
21. Съёмный столик
22. Задняя панель

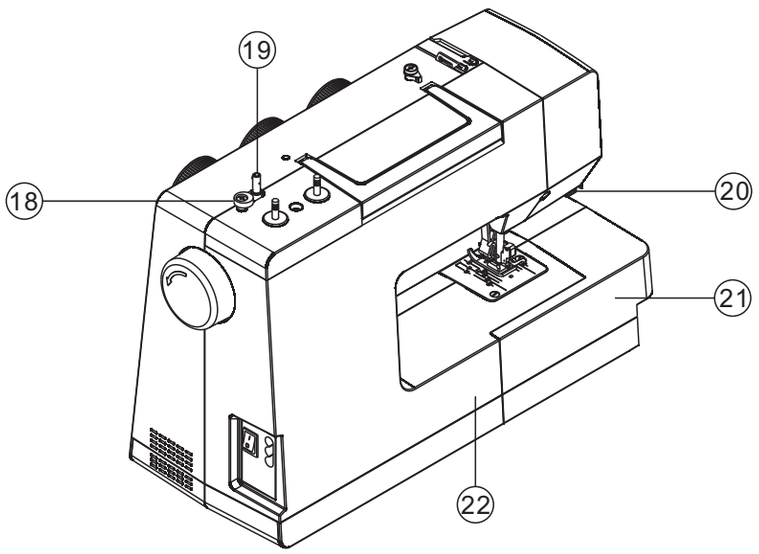

23. Встроенный нитевдеватель
24. Крючок нитевдевателя
25. Нитенаправитель на игловодителе
26. Крепежный винт винт держателя лапки
27. Игла
28. Прижимная лапка
29. Игольная пластина
30. Рейки нижнего транспортёра ткани
31. Держатель прижимной лапки
32. Винт крепления иглы
33. Рычаг подъёма прижимной лапки

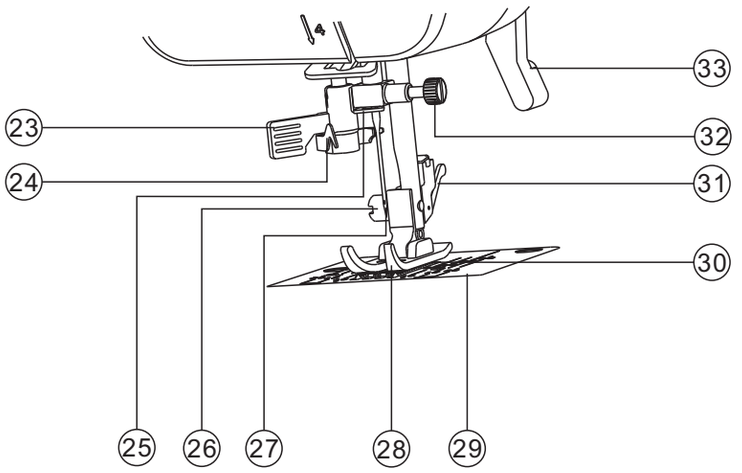

ЗНАКОМСТВО С МАШИНОЙ

Аксессуары

1. Шпульки (3 шт.)
2. Иглы (3 шт.)
3. Двойная игла (дополнительная опция)
4. Отвёртка
5. Направитель для квилтинга (дополнительная опция)
6. Щёточка-вспарыватель
7. Рамка для вымётывания петли
8. Направитель для потайного шва
9. Лапка для вшивания молнии
10. Лапка для пришивания пуговиц
11. Оверлочная лапка
12. Лапка для потайной молнии
13. Тефлоновая лапка
14. Роликовая лапка
15. Открытая лапка для вышивки

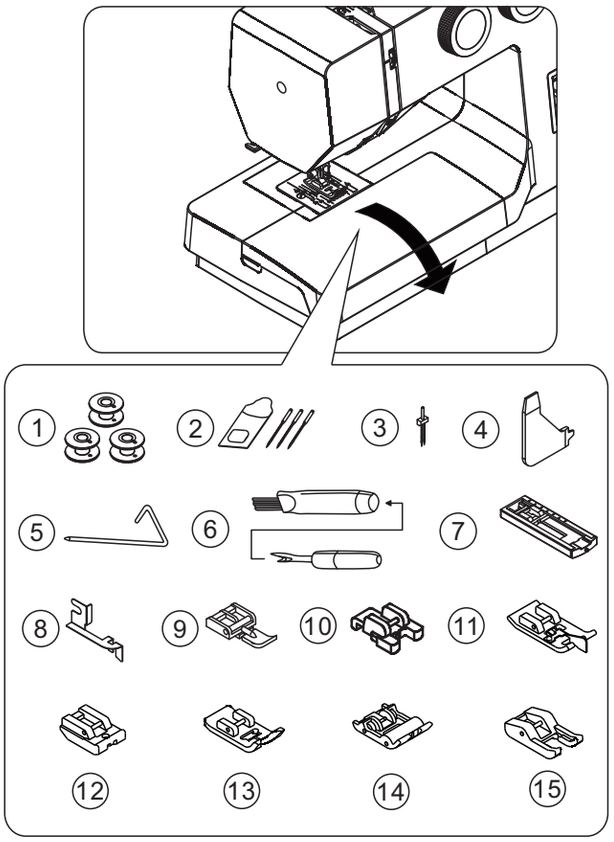

Лапка, установленная на швейную машину – это универсальная лапка, которая будет использоваться в большинстве процессов шитья.

Подготовка машины к работе

Перед первым запуском машины, обязательно сотрите следы масла с игольной пластины.

Подключение сетевого шнура / педали

Убедитесь, что машина выключена (выключатель в положении «O»), а затем подсоедините шнур к разъёму питания машины и вставьте вилку шнура в розетку.

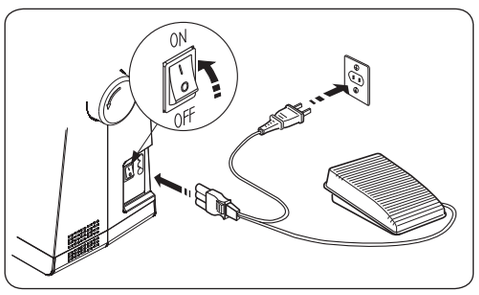

Скорость шитья на машине изменяется с помощью педали. Чем сильнее нажимаете на педаль, тем выше скорость шитья.

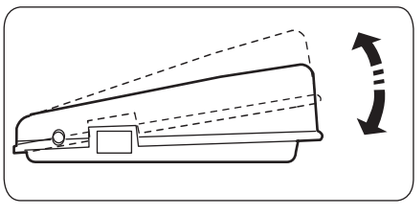

ПРИМЕЧАНИЕ:
Если педаль отсоединена, машина не будет шить.

ВНИМАНИЕ!

Выключайте машину из сети, если она не используется.

Выключатель питания / подсветки

Машина не будет работать, пока не будет включено питание.
При включении машины загорится освещение.
При техническом уходе, замене игл и т.д., машина должна быть отключена.

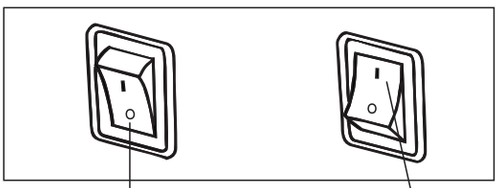

Питание / подсветка выключены

Питание / подсветка включены

Шитьё со свободным рукавом

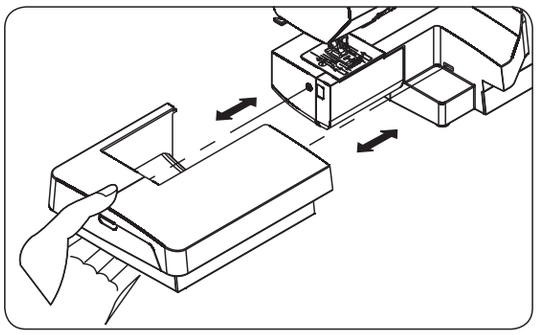

Выдвижной столик обеспечивает дополнительное рабочее пространство и легко снимается для шитья со свободным рукавом.

Чтобы отсоединить столик, возьмитесь за него крепко левой рукой и потяните влево, как показано на рисунке.

Чтобы вставить столик на место, задвиньте его вправо до щелчка.

Рукавная платформа позволяет обрабатывать узкие детали одежды: манжеты, рукава, низ брюк, детскую одежду и др.

Рычаг подъёма/опускания лапки

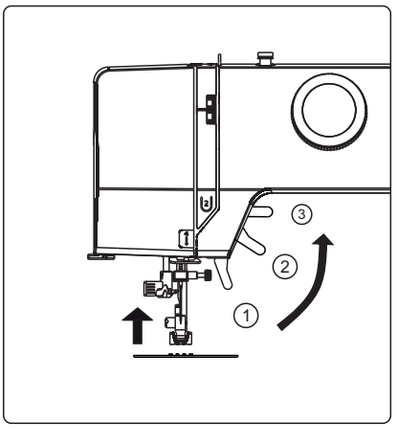

Данный рычаг переводит лапку в следующие в 3 положения:

1. Лапка опущена для шитья (фиксированное положение).
2. Лапка поднята в среднее положение для размещения или удаления ткани (фиксированное положение).
3. Лапка поднята в крайнее верхнее положение и удерживается рукой для её замены или для удаления толстой ткани.

Клавиша реверс

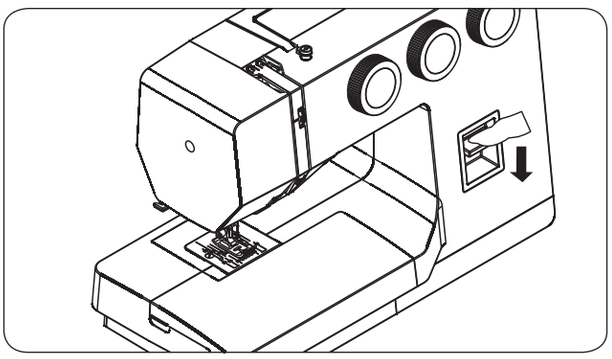

Нажмите на клавишу реверс для шитья в обратном направлении. Машина будет шить в обратном направлении, пока Вы удерживаете клавишу реверс.

Переключатель нижнего транспортёра ткани

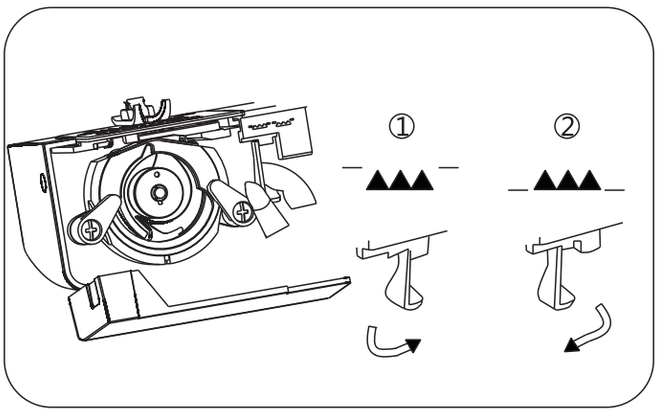

1. Чтобы отключить нижний транспортёр, потяните рычаг вниз и сдвиньте его вправо в направлении стрелки, как показано на рисунке.
2. Чтобы подключить транспортёр, потяните рычаг вниз и сдвиньте его влево в направлении стрелки как показано на рисунке. Затем прокрутие маховое колесо на себя, чтобы зубцы поднялись над пластиной.

* Для обычного шитья рейки транспортёра всегда должны быть подняты.

ЗНАКОМСТВО С МАШИНОЙ

Разметка на игольной пластине

Нанесённые на игольную пластину цифры указывают на расстояние от центрального положения иглы до соответствующей линии. Значения спереди приведены в миллиметрах, а сзади — в дюймах.

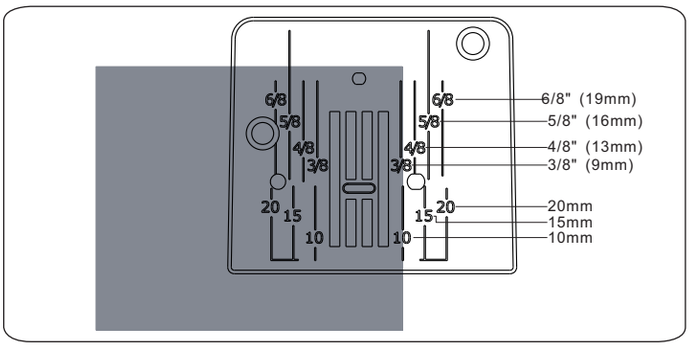

Установка катушечных стержней

Катушечные стержни используются для установки катушек при подаче нити на иглу и при намотке шпульки.
Перед началом шитья вытяните стержни вверх.
Перед тем, как убрать машину, задвиньте стержни в корпус.

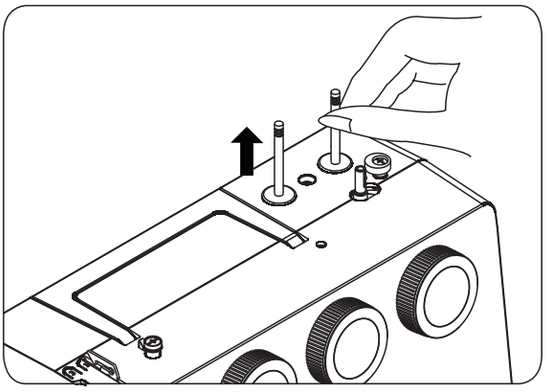

Намотка нити на шпульку

1. Установите катушку с ниткой на стержень. Проведите нить между тарелочками нитенаправителя для намотки шпульки, как показано на рисунке.
   Возьмите шпульку в руку и пропустите нить через отверстие в шпульке с внутренней на внешнюю сторону.
2. Наденьте шпульку на шпиндель моталки и сдвиньте его вправо. Удерживая свободный конец нити в руке, нажмите на педаль. Остановите машину, когда на шпульку намотается немного нити. Конец нити, выходящий из шпульки, обрежьте.
   Снова нажмите на педаль и продолжите намотку нити на шпульку.
3. Когда шпулька будет полностью намотана, произойдёт автоматическое отключение. Верните шпиндель в исходное положение, сдвинув его влево. Отрежьте нить и снимите шпульку со шпинделя.

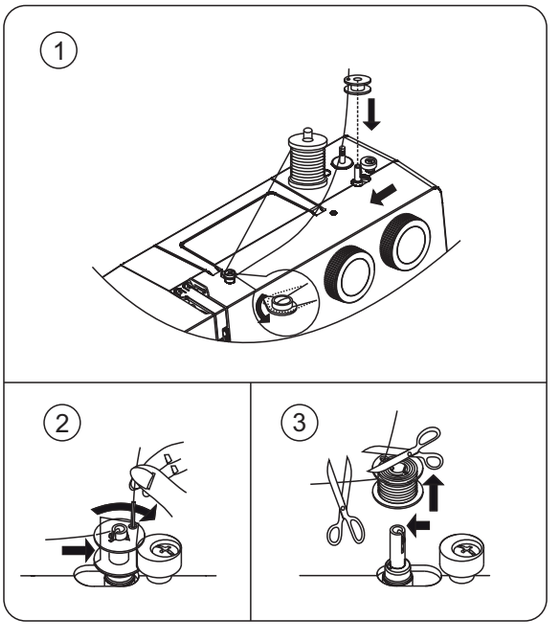

Снятие и установка шпульного колпачка

1. Снимите съёмный столик, поднимите иглу в крайнее верхнее положение, повернув маховое колесо на себя и откройте крышку челночного отсека.
2. Вытащите шпульный колпачок, потянув за язычок.
3. При установке шпульного колпачка в челнок обратите внимание на то, чтобы рожок встал в углубление на кольце челночного устройства.

ВНИМАНИЕ! **Перед заменой шпульки выключите машину.**

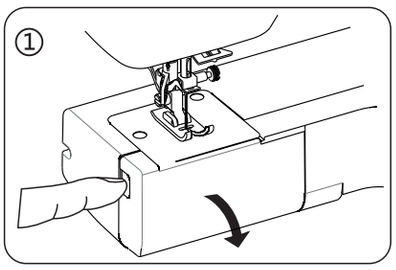

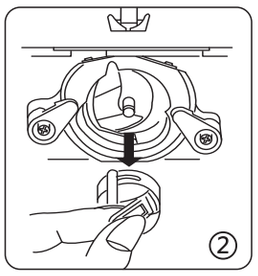

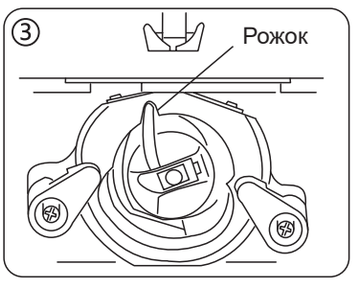

Заправка нижней нити

1. Возьмите шпульку в правую руку и вставьте её в шпульный колпачок таким образом, чтобы при вытягивании нити шпулька вращалась по часовой стрелке (смотрите на рис. 1).
2. Проведите нить со шпульки в щель шпульного колпачка.
3. Протяните нить через пружинку натяжения. Нить должна выйти через глазок (смотрите рис. 3). Вытяните конец нити около 10 см.



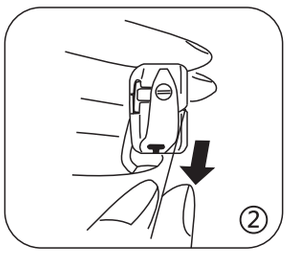

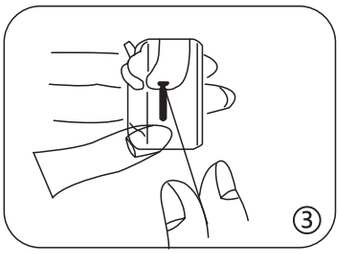

Замена прижимной лапки

1. Поверните маховое колесо на себя, чтобы поднять иглу в наивысшее положение. Поднимите прижимную лапку.
2. Нажмите на рычаг с обратной стороны держателя прижимной лапки, лапка отскочит.
3. Разместите выбранную лапку под поднятым держателем так, чтобы горизонтальный стержень крепления лапки находился прямо под выемкой на держателе. Опустите держатель, чтобы присоединить лапку.

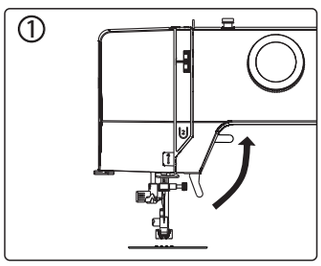

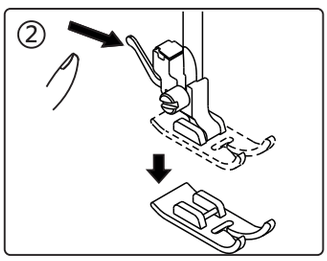

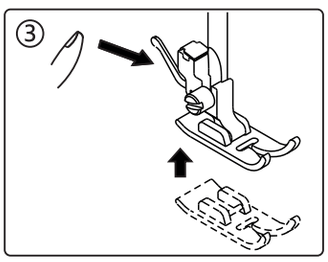

Установка направителя для квилтинга (опционально)

Вставьте направитель для квилтинга в зажим, расположенный с задней стороны лапкодержателя.

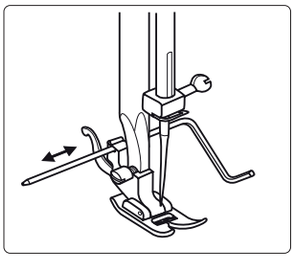

ЗНАКОМСТВО С МАШИНОЙ

Заправка верхней нити

Поверните маховое колесо на себя, чтобы поднять иглу в крайнее верхнее положение.
Поднимите прижимную лапку.
Установите катушку с нитками на стержень так, чтобы нить вытягивалась с обратной стороны, как показано на рисунке.

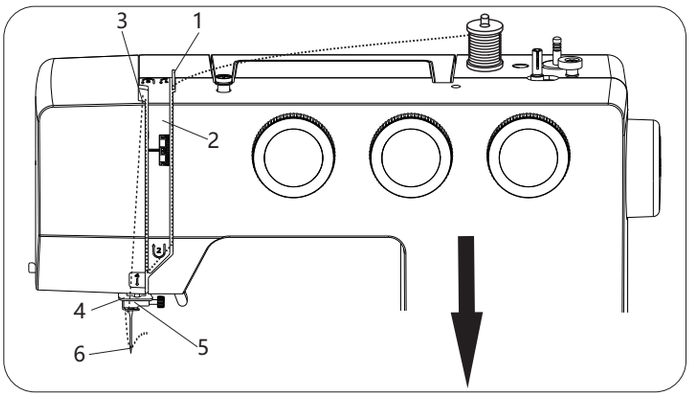

1. Пропустите нить через нитенаправитель на верхней панели машины.
2. Проведите нить под пластиной нитепритягивателя справа налево.
3. Подняв нить наверх, проведите её за рычагом нитепритягивателя справа налево, чтобы завести нить в ушко этого рычага.
4. Опустите нить и заведите её за нижний направитель.
5. Продолжая тянуть нить вниз, зацепите её за направитель на игловодителе.
6. Вденьте нить в игольное ушко спереди назад и вытяните конец с обратной стороны.

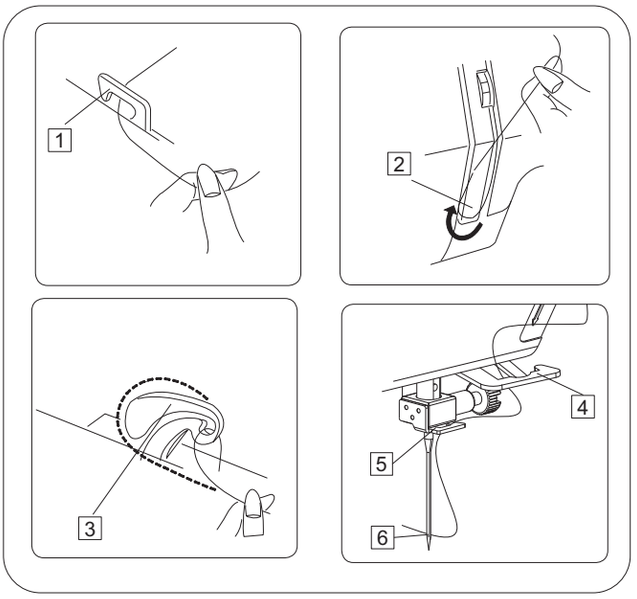

ПРИМЕЧАНИЕ:
Обрежьте конец нити острыми ножницами для облегчения заправки в иглу.

Шитьё двойной иглой

ПРИМЕЧАНИЕ:
Двойная игла подходит только для шитья прямой строчкой. Используйте иглы с межигольным расстоянием 4 мм и меньше.

Порядок заправки нити в двойную иглу:
Установите двойную иглу. Нити двух катушек заправляются параллельно друг другу. Следуйте по схеме заправки на корпусе машины, выполняя шаги 1-3. Затем заведите нити за нижний нитенаправитель с разных сторон (4, 5). Далее пропустите нити в направитель на игловодителе и вденьте нити в левую и правую иглы спереди назад.

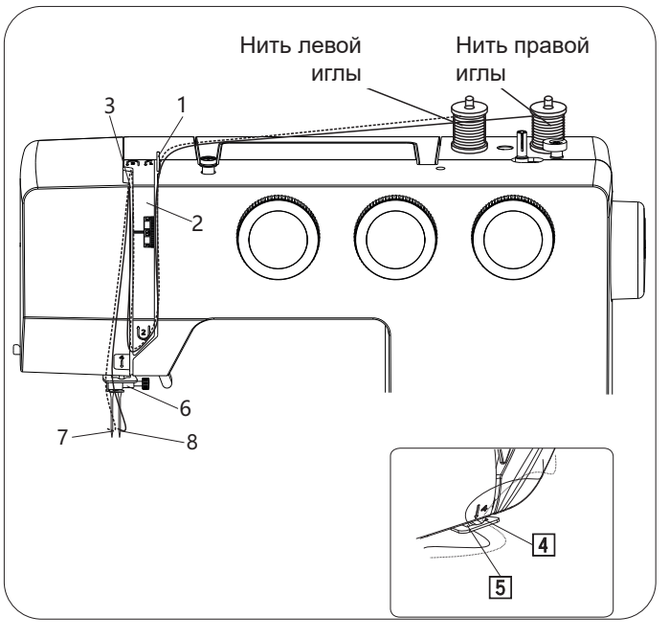

ПРИМЕЧАНИЕ:
Устанавливая катушки на стержни, убедитесь, что левая нить раскручивается против часовой стрелки, а правая — по часовой.

Встроенный нитевдеватель

Поверните маховое колесо на себя, чтобы поднять иглу в крайнее верхнее положение.

1. Пропустите нить через нитенаправитель, как показано на рисунке.
2. Потяните вниз рычаг нитевдевателя, удерживая конец нити.
3. Поверните рычаг к задней части машины.
4. Направьте нить в маленький крючок и потяните нить вверх.
5. Потяните рычаг и нить будет продета в иглу автоматически.
6. Отпустите рычаг и потяните нить от себя.

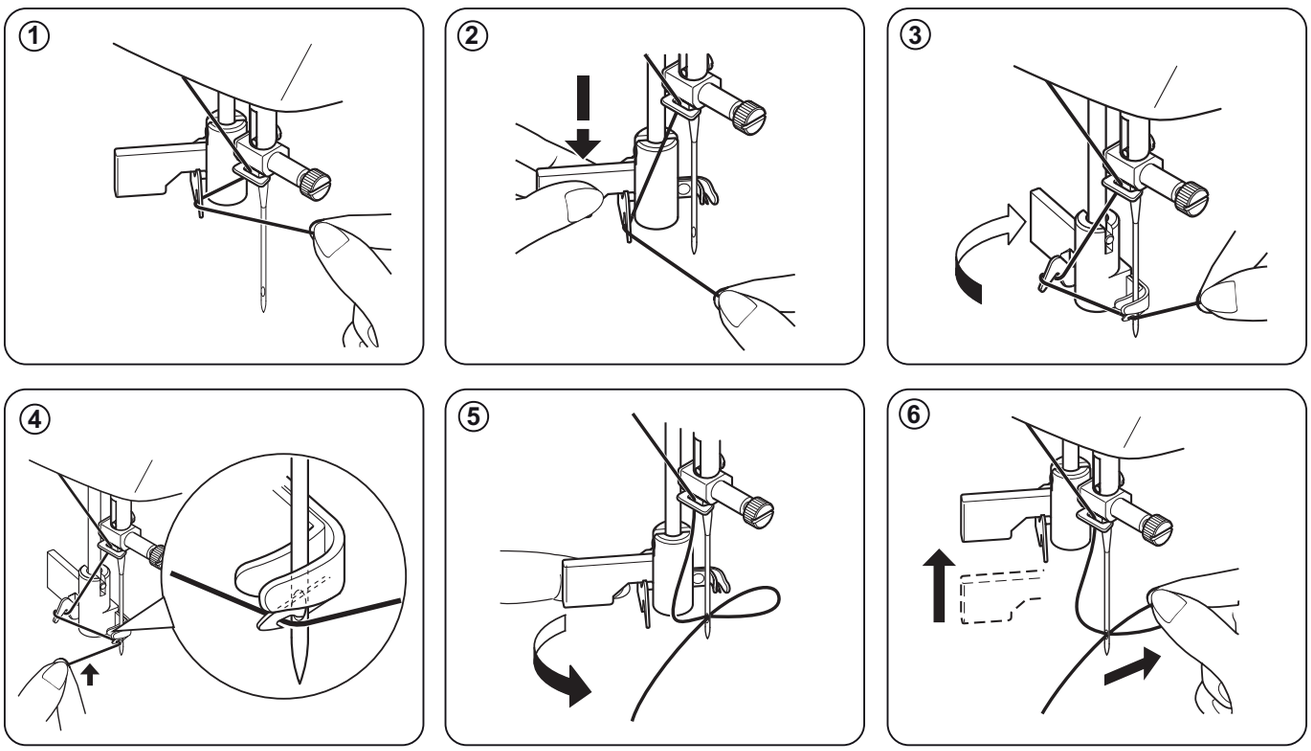

ПРИМЕЧАНИЕ:
Встроенный нитевдеватель не может быть использован с двойной иглой.

ЗНАКОМСТВО С МАШИНОЙ

Вытягивание нижней нити

1. Поднимите прижимную лапку и слегка придерживайте верхнюю нить левой рукой.
2. Правой рукой медленно вращайте маховое колесо на себя, пока игла не опустится вниз, и продолжайте поворачивать колесо до тех пор, пока рычаг нитепритягивателя не окажется в наивысшем положении. Аккуратно потяните игольную нить вверх, для образования петли из шпульной нити.
3. Вытяните по 15 см обеих нитей назад под прижимную лапку.

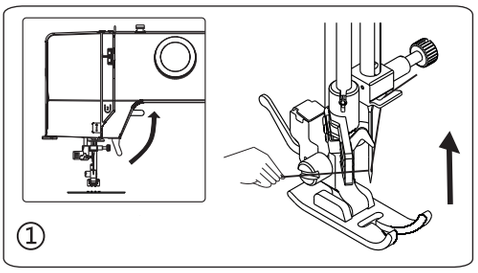

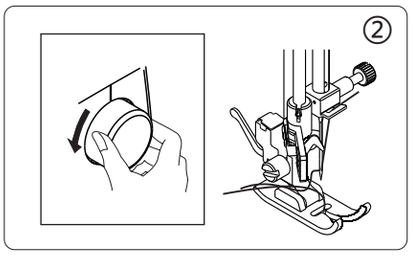

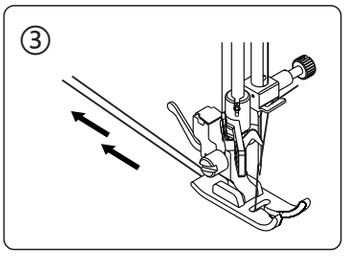

Настройка натяжения верхней нити

Идеальная прямая строчка получается при переплетении нижней и верхней нитей между двумя слоями ткани.

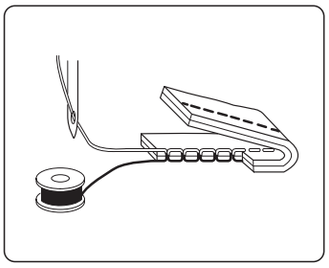

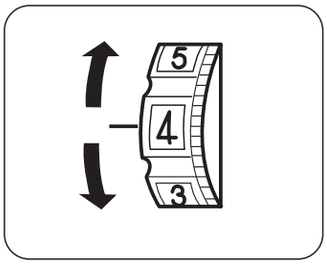

Натяжение верхней нити слишком слабое.
Верхняя нить видна на нижней стороне ткани. Необходимо усилить натяжение верхней нити, установив на регуляторе большую цифру.

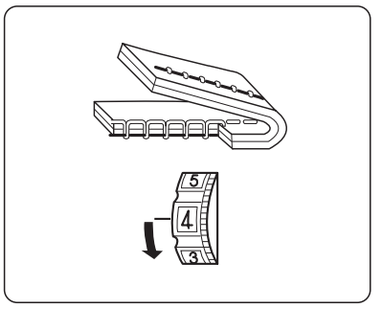

Натяжение верхней нити слишком сильное.
Шпульная нижняя нить видна на верхней стороне ткани. Необходимо ослабить натяжение верхней нити, установив на регуляторе меньшую цифру.

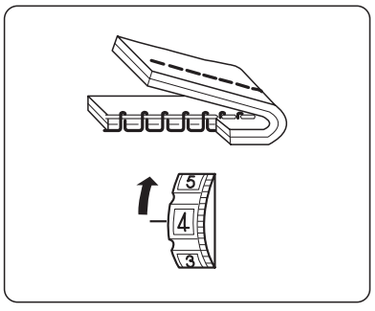

ПРИМЕЧАНИЕ:
При правильной строчке зигзаг нижняя нить не должна показываться на верхней стороне сшиваемой ткани, а верхняя нить может быть чуть видна на нижней стороне сшиваемой ткани.

Таблица соответствия игл, нитей и тканей

Тип и толщина прошиваемой ткани определяет выбор игл и нитей.
Приведённая ниже таблица — это практическое руководство по выбору игл и нитей.
Игольная и шпульная нитки должны быть одинаковыми. Для шитья эластичных тканей следует применять специальные иглы СуперСтрейч или Джерси.

	Ткани	Нить	Размер иглы
Лёгкие	Крепдешин, вуаль, линон, тонкая кисея, жоржет, трикотаж.	Тонкие шёлковые, тонкие хлопчатобумажные, тонкие синтетические, тонкий хлопок с полиэстером.	№9/65 - №11/75
Средние	Лён, хлопок, пике, саржа, двухфонтурное полотно, перкаль.	Шёлковая № 50, хлопчатобумажная № 50-80, синтетическая № 50-80, синтетические № 50-60 хлопок с полиэстером.	№11/75 - №14/90
Тяжёлые	Джинсовая, твид, габардин, пальтовая, драпировочная и обивочная.	Шёлковая № 50, хлопчатобумажная № 40-50, синтетическая № 40-50, синтетическая № 40-50 хлопок с полиэстером.	№14/90 - №16/100

ВНИМАНИЕ!

Перед заменой иглы выключите машинку.

Замена иглы

1. Опустите лапку. Поворачивая маховое колесо на себя, поднимите иглу в наивысшее положение.
2. Поверните винт иглодержателя к себе (против часовой стрелки), чтобы освободить иглу.
3. Извлеките иглу из иглодержателя.
4. Вставьте новую иглу в иглодержатель плоской стороной от себя.
5. Вставляйте иглу вверх до упора.
6. Крепко затяните винт иглодержателя отвёрткой.

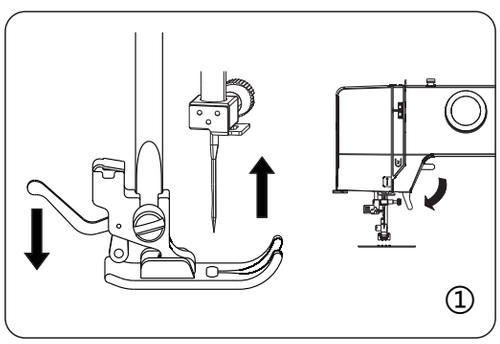

* Иглы должны быть новые, ровные, не ржавые.

ПРИМЕЧАНИЕ:
Не затягивайте винт слишком туго.

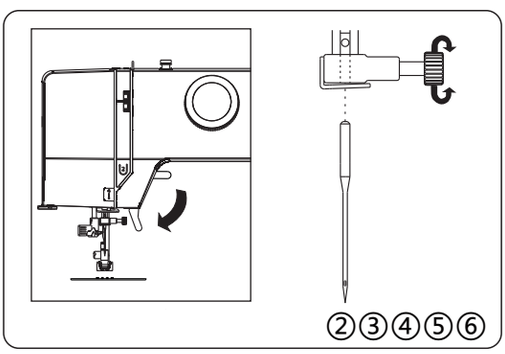

ПОДСКАЗКА:
Подкладывайте ненужный кусок ткани под лапку и фиксируйте его опусканием лапки. Это предотвратит случайное попадание иглы в отверстия игольной пластины.

ЗНАКОМСТВО С МАШИНОЙ

Регулятор выбора строчек

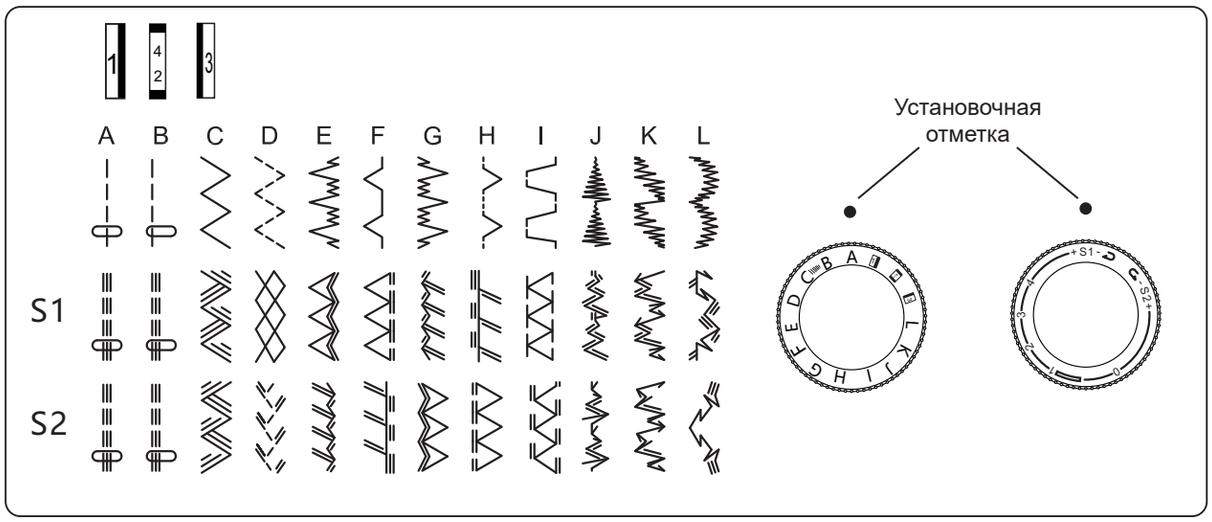

Перед выбором строчки поднимите иглу наверх, поворачивая маховое колесо на себя. Для получения нужной строчки поворачивайте регулятор, чтобы нужная строчка оказалась напротив установочной отметки.

Выбор эластичных строчек

Для выполнения эластичных строчек установите регулятор длины стежка на «S1» или «S2».
Если Вам не понравилось качество строчки, поверните регулятор длины стежка следующим образом:
— В направлении «+», если стежки получаются сжатыми.
— В направлении «-», если стежки получаются растянутыми.

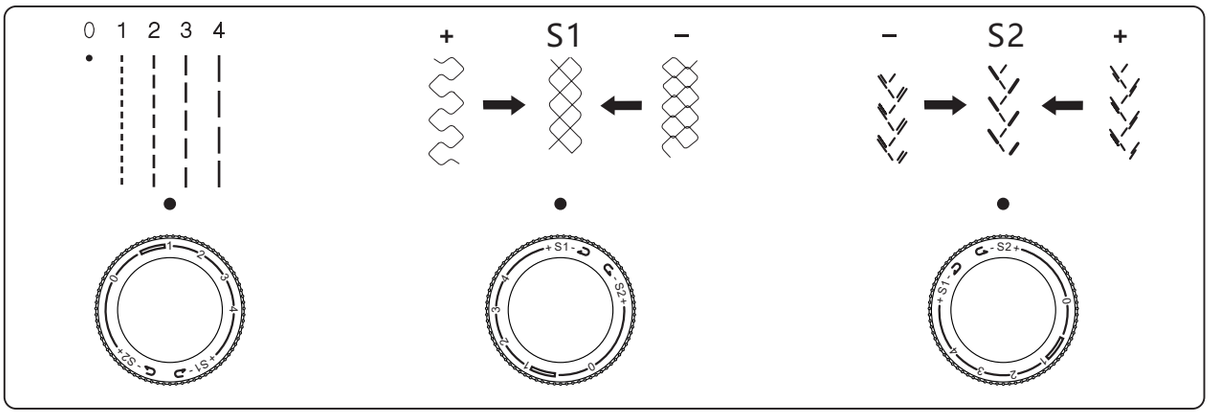

Регулятор длины стежка

Чем больше цифра на регуляторе длины стежка, установленная напротив отметки, тем больше длина выбранной строчки.

Регулятор ширины стежка

Чем больше цифра на регуляторе ширины стежка, установленная напротив отметки, тем больше ширина выбранной строчки.

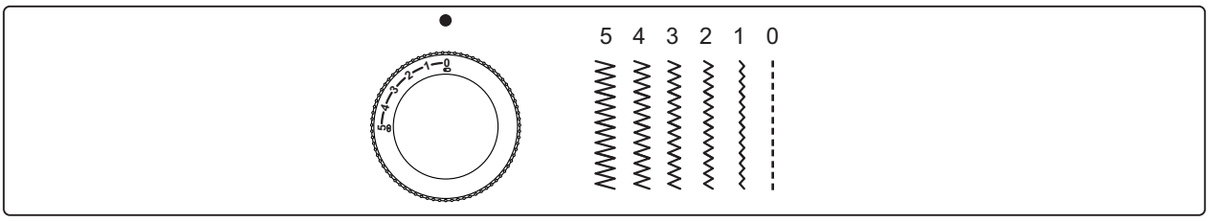

Полезные советы по шитью

Ниже приведены различные способы достижения лучших результатов, на которые следует обращать внимание, приступая к шитью.

1. **Пробное шитьё**
   Для пробного шитья используйте строчку разной длины и ширины. Закончив, выберите лучший вариант строчки для окончательного шитья. При пробном шитье выберите лоскут ткани того же типа и ту же нить, которыми будете шить изделие, проверьте натяжение нити, длину и ширину стежка. Так как результаты разнятся в зависимости от типа строчки и количества слоёв ткани, проведите пробное шитьё тем же способом, каким будет шиться конечное изделие.

2. **Изменение направления шитья**
   Важно, чтобы при изменении направления шитья, игла была в ткани. Остановите машину и поверните маховое колесо на себя, чтобы опустить иглу в ткань. Поднимите прижимную лапку. Разверните ткань вокруг иглы, чтобы изменить направление шитья на желаемое. Опустите прижимную лапку на ткань и продолжайте шить.

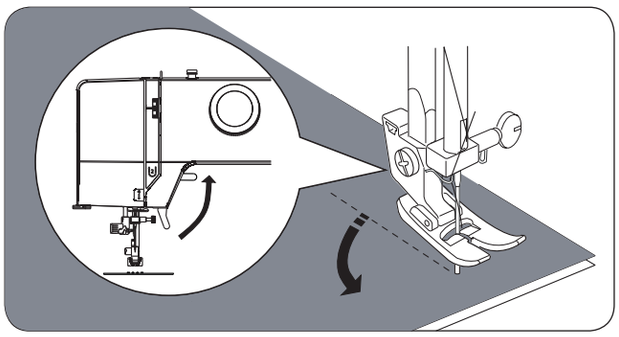

3. **Шитьё кривых**
   Остановите машину, затем слегка измените положение ткани, чтобы прострочить кривую. Выполняя шитьё по кривой выберите меньшую длину стежка, чтобы строчка получилась ровнее.

4. **Шитьё толстых тканей**
   Если ткань, не помещается под лапку, поднимите прижимную лапку в наивысшее положение. Затем заведите ткань под лапку. (Подробнее о подъёме лапки на странице 4).

5. **Шитьё эластичных тканей или тканей, на которых чаще случаются пропуски стежков**
   Используйте иглу со специальной заточкой и большую длину стежка. При необходимости используйте дублирующий материал или тонкую бумагу для лучшего шитья.

6. **Шитьё тонких тканей или шёлка**
   Работая с тонкими тканями и шёлком, строчка может уйти в неверном направлении, а ткань — подаваться неправильно. При необходимости используйте дублирующий материал или тонкую бумагу для лучшего шитья.

7. **Шитьё эластичных тканей**
   Сколите ткани вместе, а затем сшейте, не растягивая ткань.

8. **Шитьё со свободным рукавом**
   При шитье трубчатых изделий или труднодостижимых участков, используйте функцию шитья со свободным рукавом. (Подробнее на странице 4).

ОСНОВНЫЕ СТРОЧКИ

Прямая строчка

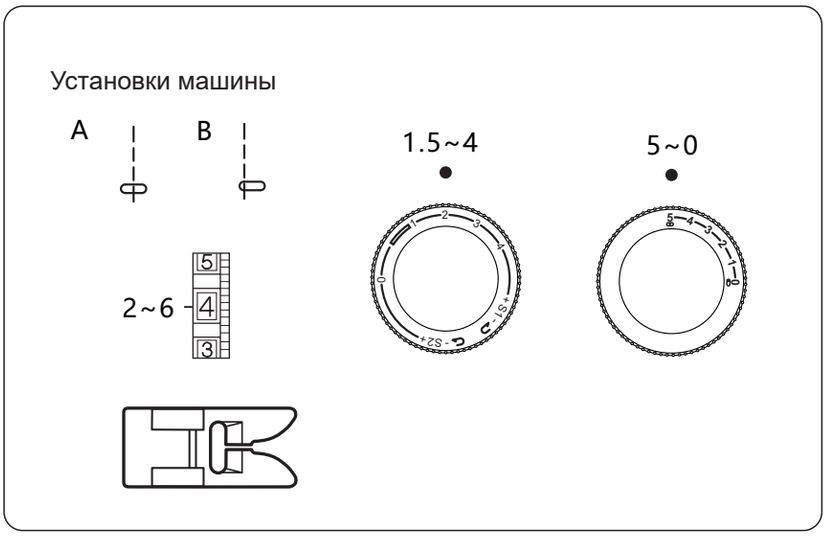

Поднимите прижимную лапку и поместите под неё ткань вдоль направляющей линии на игольной пластине.
Опустите иглу в ткань.
Опустите прижимную лапку и отведите нити назад.
Нажмите на педаль.
Аккуратно ведите ткань вдоль по направляющей линии, позволяя ткани подаваться автоматически.

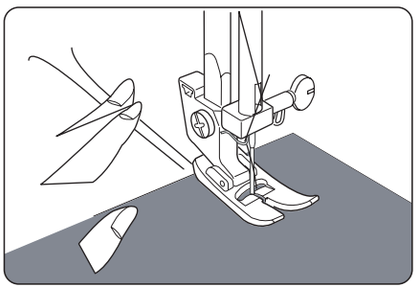

Для закрепления конца строчки нажмите на кнопку реверса и прошейте несколько обратных стежков в конце шва.
Поднимите прижимную лапку и вытащите ткань назад.

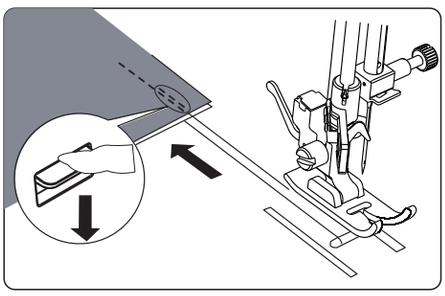

Обрежьте концы нитей с помощью нитеобрезателя.

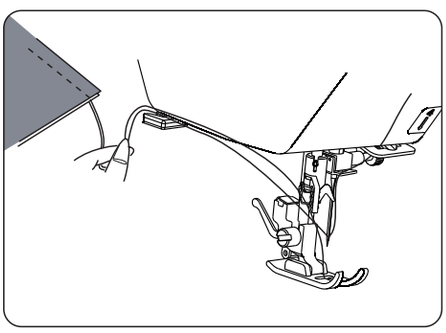

ОСНОВНЫЕ СТРОЧКИ

Строчка «зигзаг»

Простой стежок «зигзаг» широко используется отделочных работ, пришивания аппликаций и пуговиц и т.д.

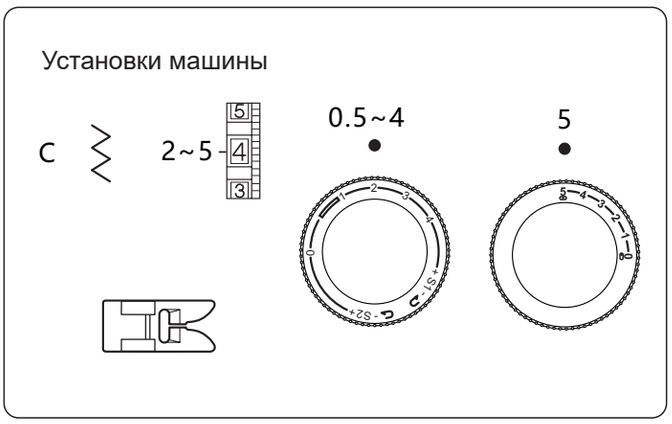

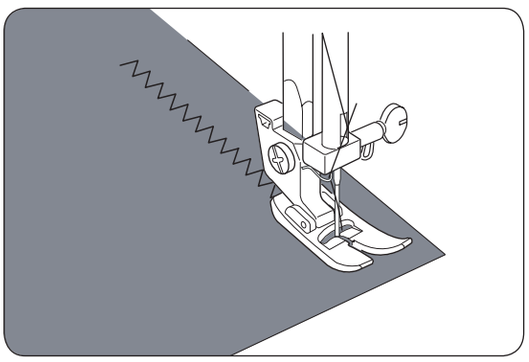

Обработка края зигзагом

Строчка зигзаг может использоваться для обработки края, для предотвращения осыпания нитей.

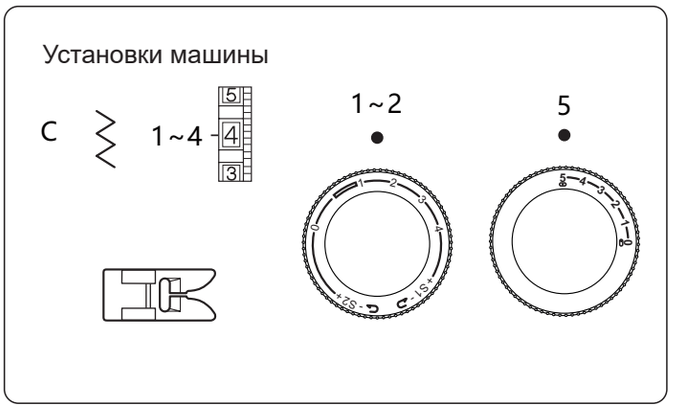

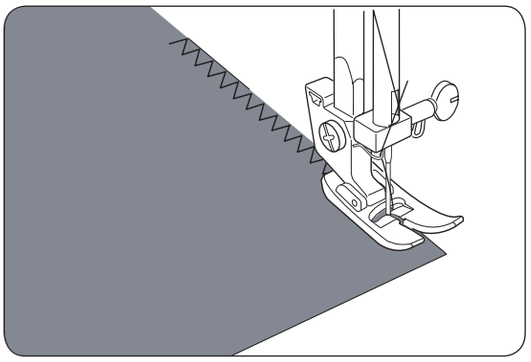

Оверлочная строчка

Чтобы выполнить данный тип строчки наилучшим образом, игла в крайнем правом положении , должна слегка выходить за край ткани.

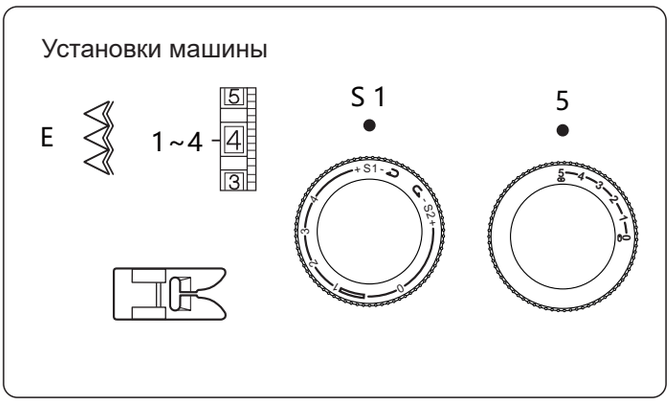

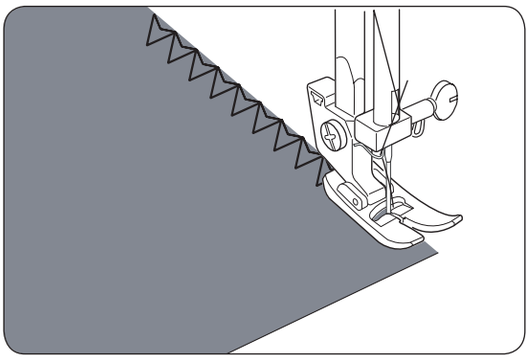

ОСНОВНЫЕ СТРОЧКИ

Пунктирный зигзаг

Разместите ткань под прижимной лапкой так, чтобы игла в крайнем правом положении прошивала край ткани.

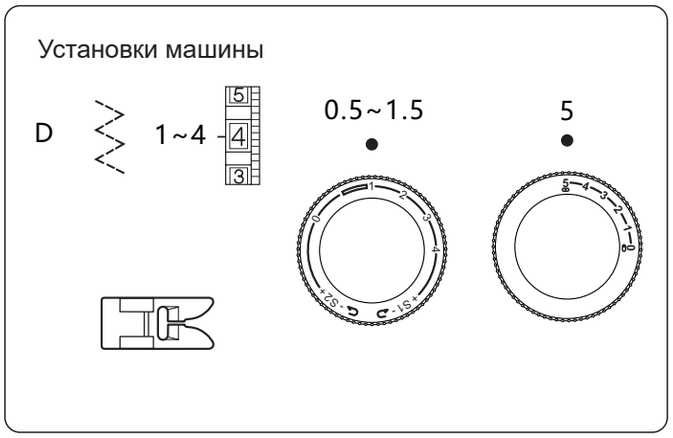

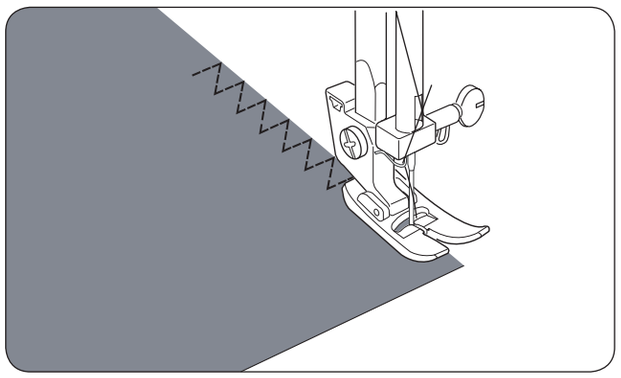

Тройная прямая строчка

Данный тип строчки шьётся двумя стежками вперёд и одним стежком назад, образуя крепкий эластичный шов. Детали одежды перед шитьём необходимо наметать и подогнать.

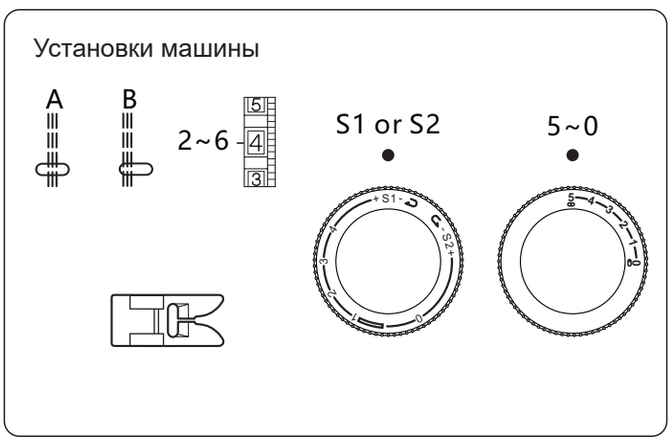

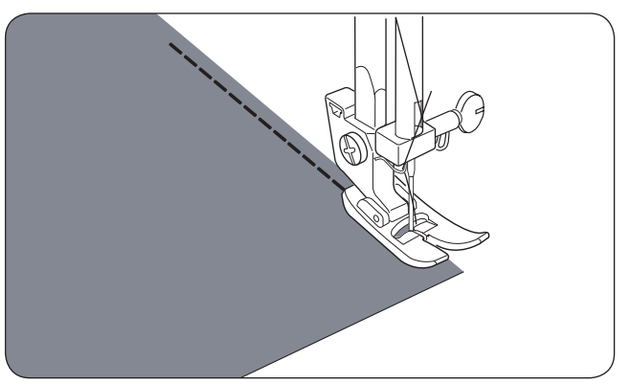

ОСНОВНЫЕ СТРОЧКИ

Пришивание пуговиц

Установки машины

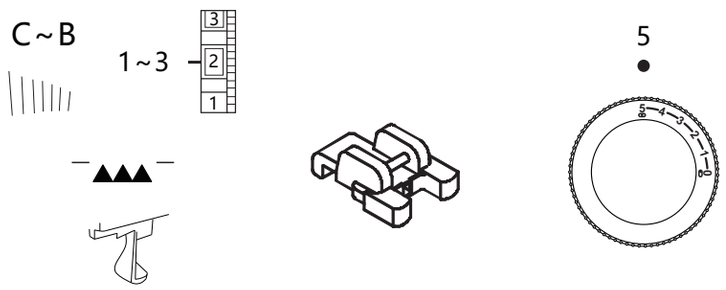

Отключение транспортёра

ПРИМЕЧАНИЕ:

1. Отключите нижний транспортёр подачи ткани.
   (Подробнее на странице 4).
   Закончив шить, верните переключатель транспортёра в прежнее положение.
2. Вам не требуется менять длину стежка.

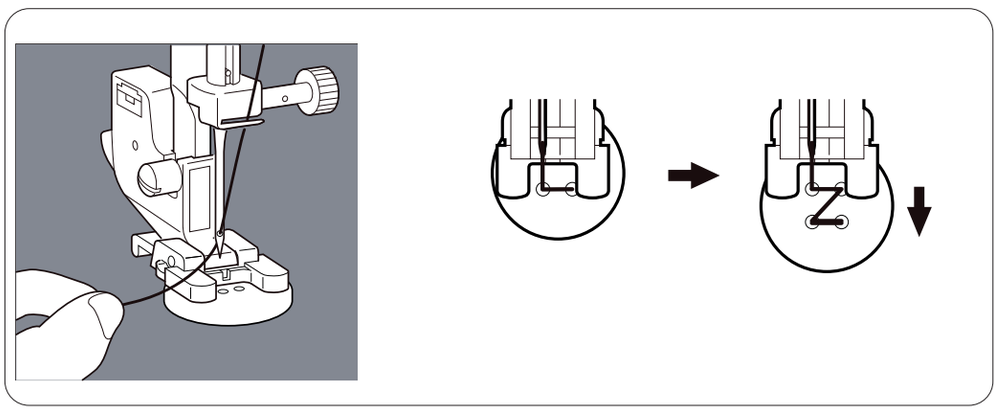

Установите лапку для пришивания пуговиц. Положите ткань и пуговицу под лапку. Опустите лапку. Поворачивая маховое колесо, проследите, чтобы игла попадала в каждое отверстие пуговицы. При необходимости отрегулируйте ширину зигзага. Прошейте десять стежков.

Пришивая пуговицу с четырьмя отверстиями, сначала прострочите ближайшую к Вам пару отверстий. Затем подвиньте пуговицу к себе, проверьте, чтобы игла свободно опускалась в оставшиеся отверстия, после чего прострочите их тем же способом.

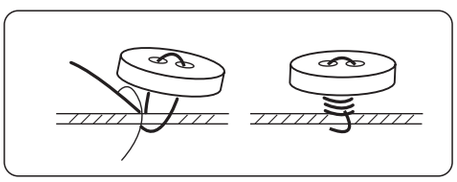

Чтобы закрепить пуговицу, отрежьте нить на 25 см, обмотайте её вокруг нити между пуговицей и тканью, а затем плотно завяжите.

ОСНОВНЫЕ СТРОЧКИ

Выполнение петли

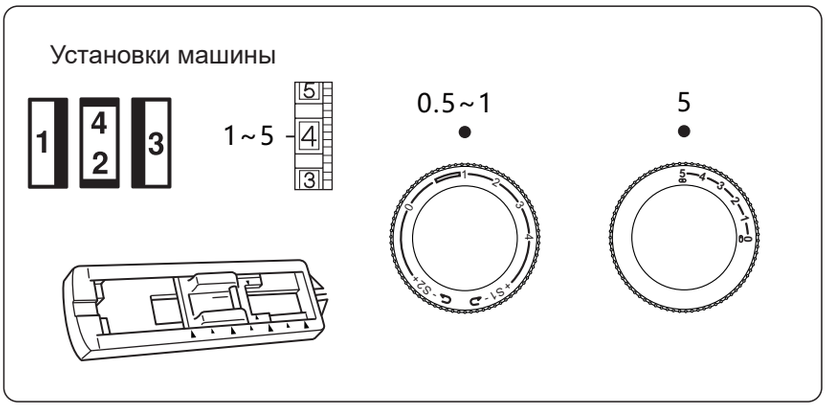

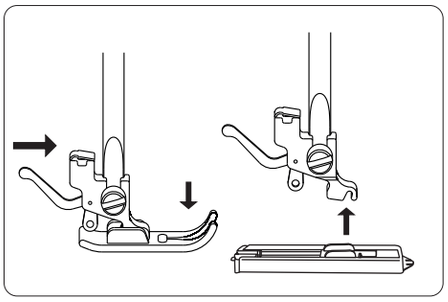

Установите рамку для вымётывания петли.

* Прежде чем приступать к шитью пуговичных петель на Вашем изделии, потренируйтесь на лоскуте той же ткани.
* При шитье на эластичных тканях используйте стабилизатор.

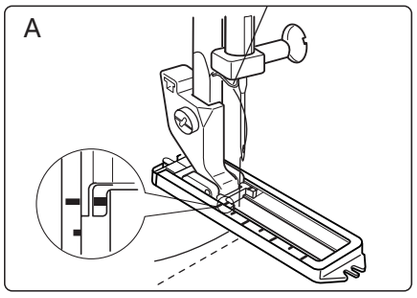

A. Аккуратно отметьте длину петли на ткани. Расположите ткань под лапкой, чтобы игла оказалась над дальней отметкой петли. Выберите 1.

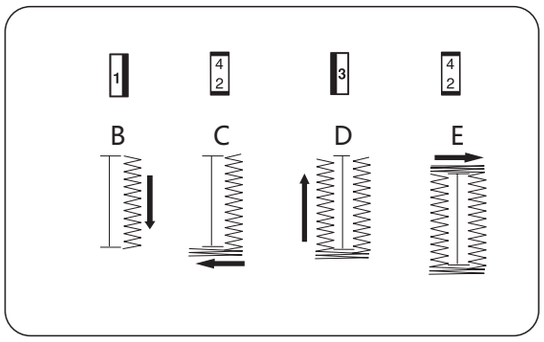

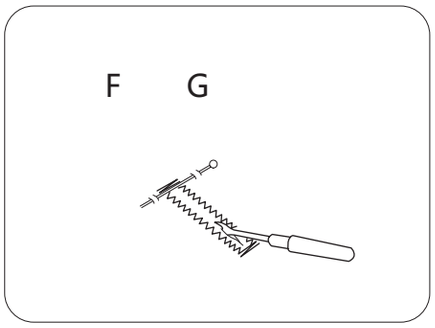

B. Опустите иглу в начальную точку, затем опустите рамку для вымётывания петли. Прошейте строчку необходимой длины с правой стороны петли и остановите машину.
C. Поворачивая маховое колесо, поднимите иглу в наивысшее положение, затем выберите 4 2. Прошейте 5-6 стежков.
D. Поднимите иглу и выберите 3, прострочите левую сторону петли той же длины, что и правую, после чего остановите машину.
E. Поднимите иглу и выберите 4 2, затем прошейте 5-6 стежков.
F. Поднимите лапку и извлеките изделие. Обрежьте нити, оставив концы по 10 см. Завяжите концы в узел на изнанке ткани.
G. Прорежьте отверстие в петле при помощи вспарывателя.

ОСНОВНЫЕ СТРОЧКИ

Зажгутованная петля

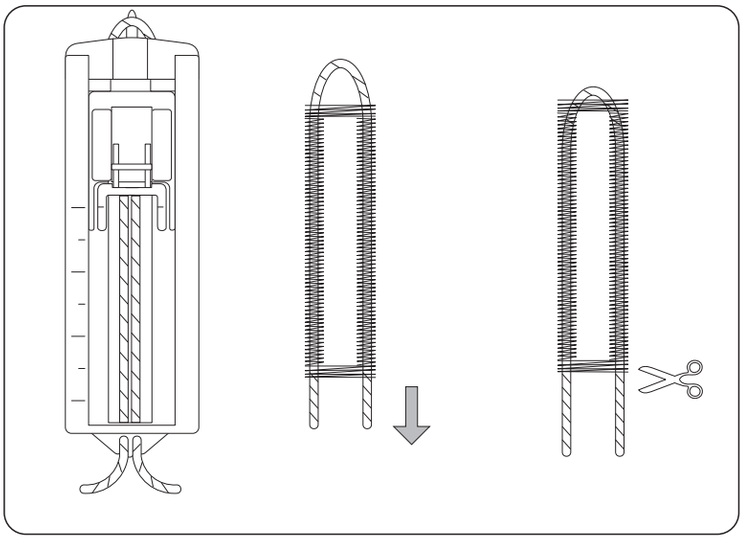

Заведите шнур за крючок на рамке для петли и проведите его снизу под лапкой удерживая шнур руками. Выполните петлю, как описано ранее. Петля со шнуром будет выпуклая и красивая. Лишний кончик шнура отрежьте.

Советы:

— Слегка ослабьте натяжение верхней нити для достижения наилучшего результата.
— Используйте стабилизатор для тонких или эластичных материалов.
— Для создания петли на трикотажных или вязаных тканях рекомендовано использование жгута.
При этом петля будет шиться зигзагом поверх жгута.
— Линейка на рамке для вымётывания петли может использоваться как направляющая при шитье нескольких петель.

Вшивание молнии

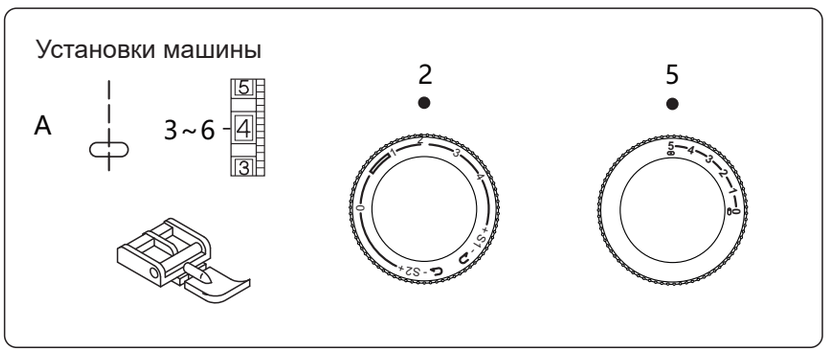

Установите лапку для молнии.
Для прокладывания строчки по правой стороне молнии соедините лапку левым штырьком с лапкодержателем.
Для прокладывания строчки по левой стороне молнии, соедините лапку правым штырьком с лапкодержателем.
Смотрите рисунок.

ПОДСКАЗКА:
Во время вшивании молнии убедитесь, что игла не касается молнии. В противном случае это приведет к поломке иглы.

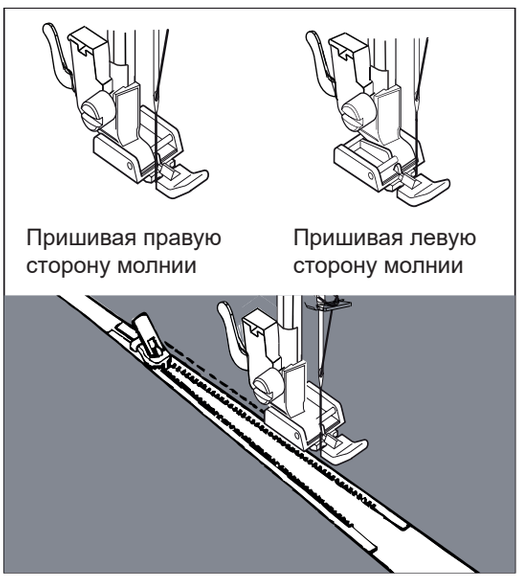

Пришивая правую сторону молнии

Пришивая левую сторону молнии

ОСНОВНЫЕ СТРОЧКИ

Потайной шов

Строчка E
— для эластичных материалов.

Строчка F
— для неэластичных материалов.

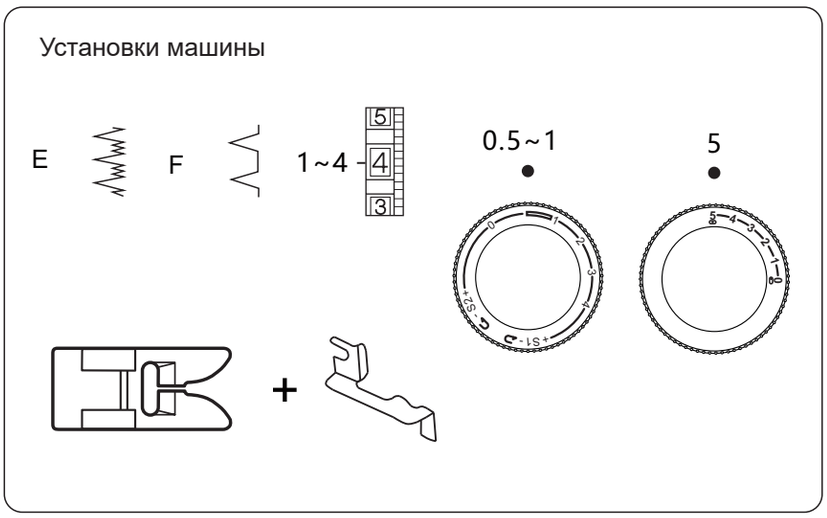

Сложите ткань так, как показано на рисунке. Опустите лапку на ткань, затем ослабьте винт держателя лапки и вставьте в образовавшийся зазор направитель для потайного шва. Затяните винт, следя за тем, чтобы правый край направителя находился между подошвами прижимной лапки.

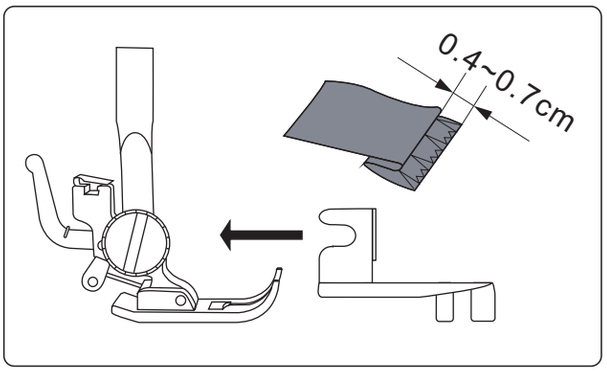

Поднимите лапку и разместите под ней ткань так, чтобы подвёрнутый край ткани прилегал к направителю. Опустите лапку и для лучшего контроля начинайте шить медленно, чтобы игла в крайней левой позиции попадал в сгиб ткани так, как показано на рисунке.

Медленно прошейте изделие. Следите, чтобы сложенный край ткани не смещался в другом направлении. Выполните подгибку.

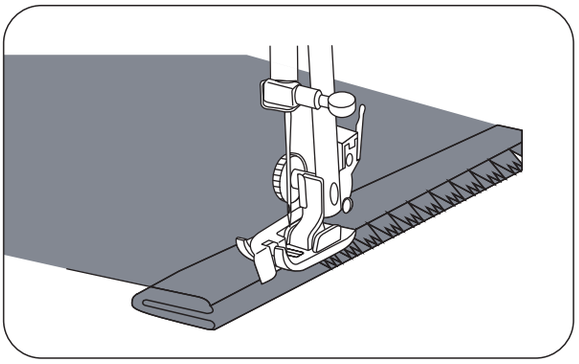

Закончив шитьё, разложите ткань лицевой стороной вверх.

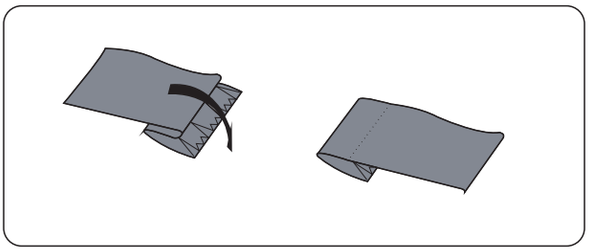

ДЕКОРАТИВНЫЕ СТРОЧКИ

Шов-ракушка

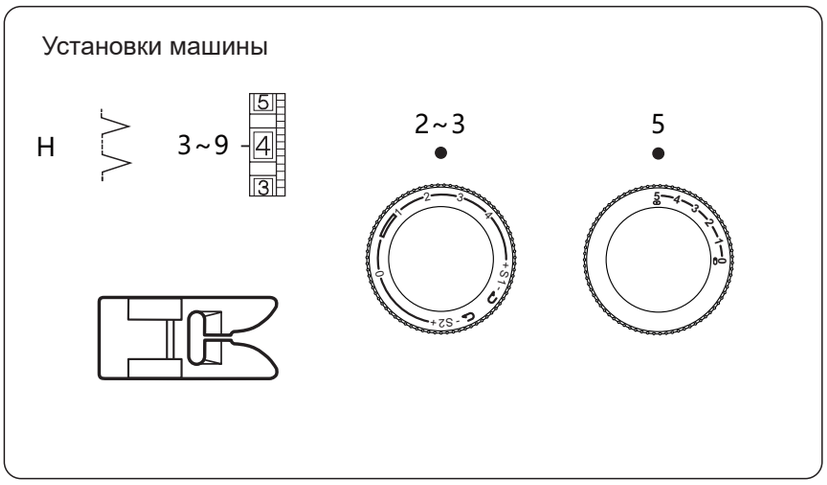

Расположите подогнутый край ткани вдоль прорези в лапке.
Игла должна входить в край справа, образуя фестоны.

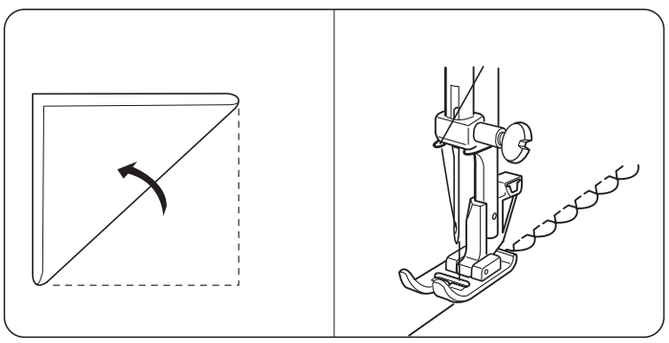

Эластичные строчки

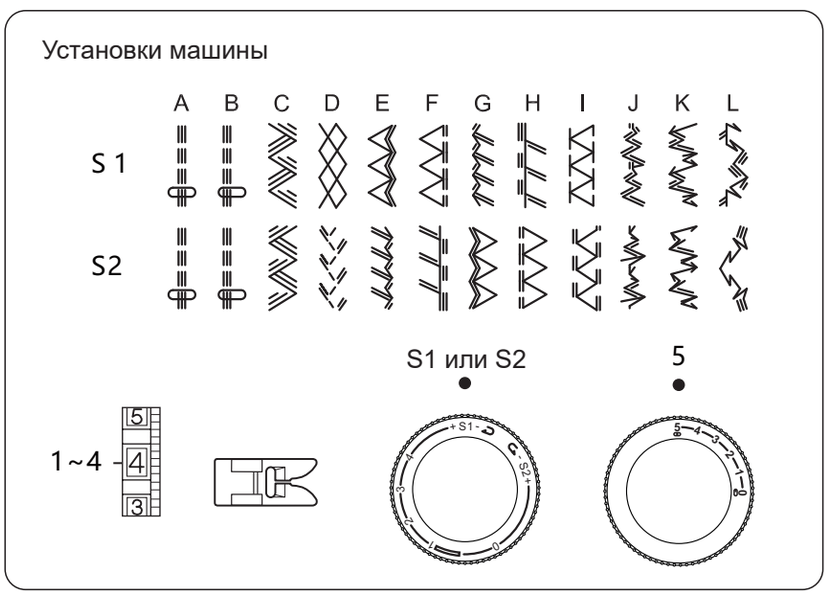

Трикотажные строчки — это все строчки, расположенные в режиме S1 или S2.
Длина стежка для этих видов строчек не регулируется.
Как выбрать и отрегулировать строчки см. стр. 11.

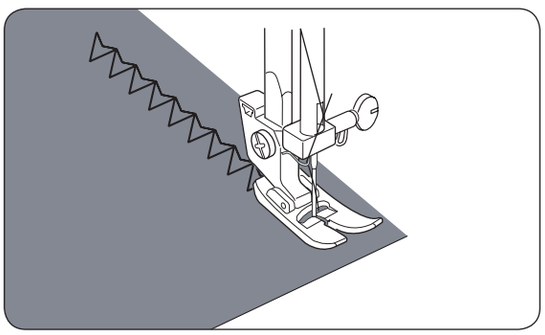

ДЕКОРАТИВНЫЕ СТРОЧКИ

Сатиновые строчки.

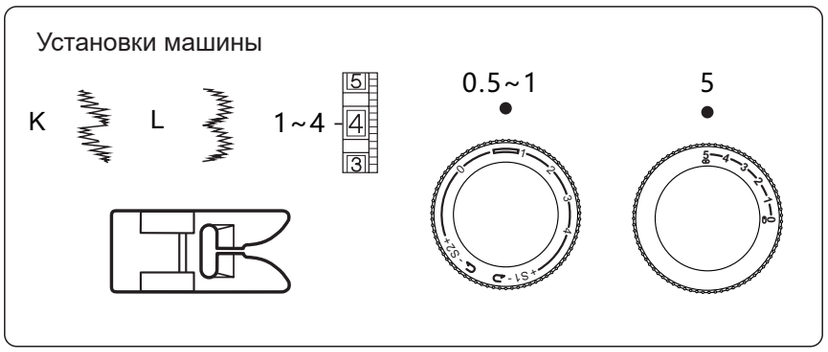

Прошейте ряд строчек и отрегулируйте натяжение верхней нити, чтобы верхняя нить слегка перетягивалась и была видна на изнаночной стороне ткани.
Для лучшего результата сделайте пробную строчку на куске той же ткани, которую собираетесь использовать. Установите регулятор длины стежка от 0,5 до 1.

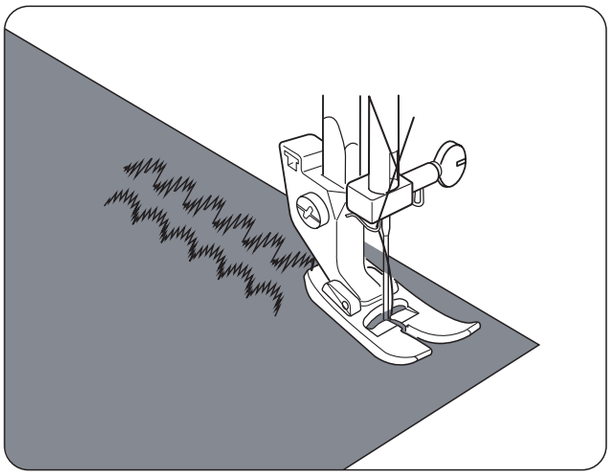

Выполнение сборок, строчка «соты»

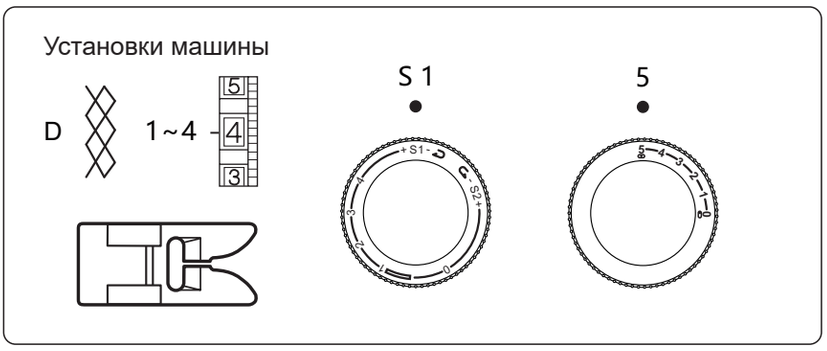

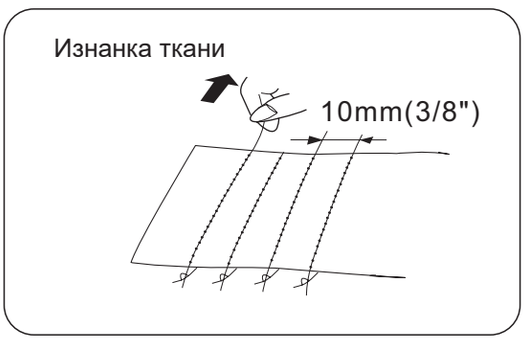

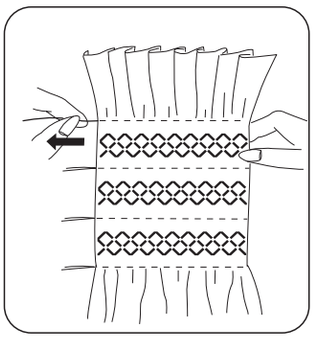

Для изготовления сборок сначала выберите прямую строчку, ослабьте натяжение верхней нити, установите длину стежка 4 мм и прошейте линии с интервалом 10 мм.

На одном конце детали закрепите нити, а с другого конца детали вытяните нижнюю нить, чтобы сделать сборки. Верните натяжение нити в прежнее значение. Равномерно распределите полученные сборки и прошейте выбранным швом между прямыми строчками. Вытяните из ткани нитки намёточных строчек. Сборки готовы.

ДЕКОРАТИВНЫЕ СТРОЧКИ

Стачной стежок

Служит для стачивания двух деталей встык. Опустите прижимную лапку и медленно прошейте шов. Следите, чтобы игла входила в ткань равномерно с каждой стороны.

Установки машины

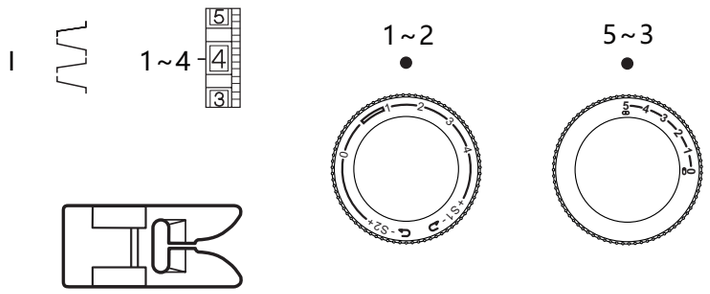

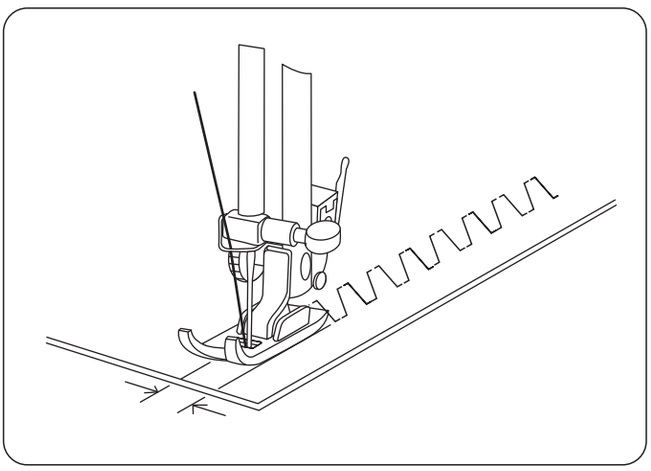

Свободно-ходовая стёжка

Можно выполнить свободно-ходовую стёжку, штопку или вышивку. Выставите рекомендуемые настройки. Движение ткани контролируется оператором. Необходимо координировать скорость шитья и движение ткани.

* Лапка для свободно-ходовой стёжки не входит в комплектацию.

Установки машины

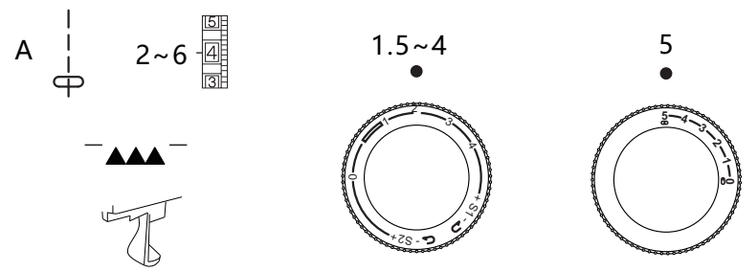

Отключение транспортёра

ПРИМЕЧАНИЕ:

1. Отключите нижний транспортёр подачи ткани. (Подробнее на странице 4).
   Закончив шить, верните переключатель транспортёра в прежнее положение.
2. Вам не требуется менять длину стежка.

УХОД ЗА МАШИНОЙ

Разборка и сборка челночного устройства

Чтобы разобрать и смазать челночное устройство:

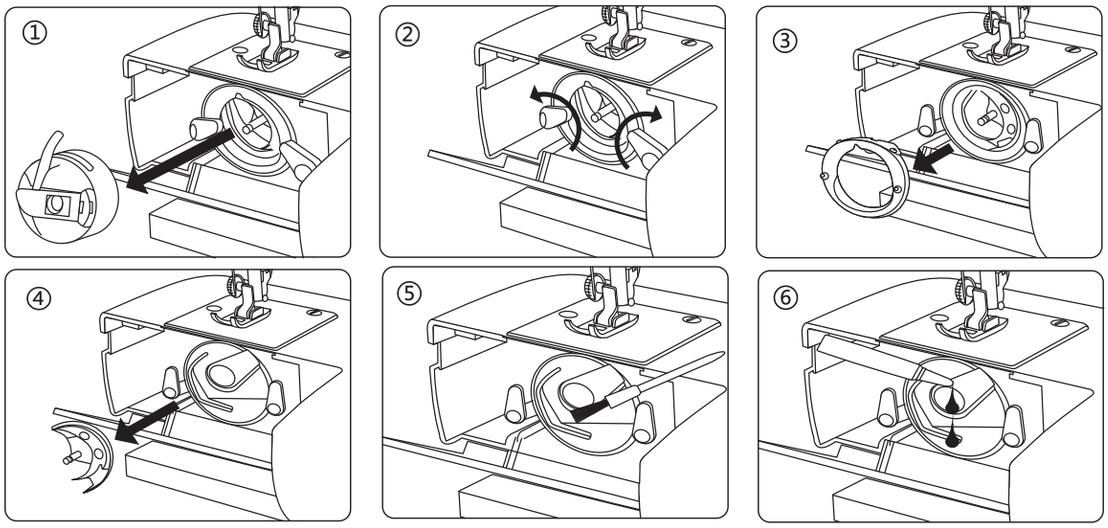

Выключите машинку. Поднимите иглу в наивысшее положение и откройте крышку челночного устройства, после чего выполните следующие шаги:

1. Выньте шпульный колпачок из челночного устройства.
2. Отведите держатели кольца челночного устройства в стороны.
3. Снимите кольцо.
4. Извлеките челнок.
5. Очистите все детали при помощи кисточки и сухой мягкой ткани.
6. Перед сборкой капните на челночное устройство 1-2 капли швейного масла высокой очистки.

ПРИМЕЧАНИЕ:

1. Перерасход масла может привести к его попаданию на Ваши изделия.
2. В том случае, если швейная машина не использовалась долгое время, нанесите несколько капель масла в места смазки и вхолостую запустите машину в течение минуты.
3. Регулярно очищайте челнок, особенно после работы с сыпучими тканями. Смазывайте машинку каждые 30 часов работы.

Чтобы собрать челночное устройство:

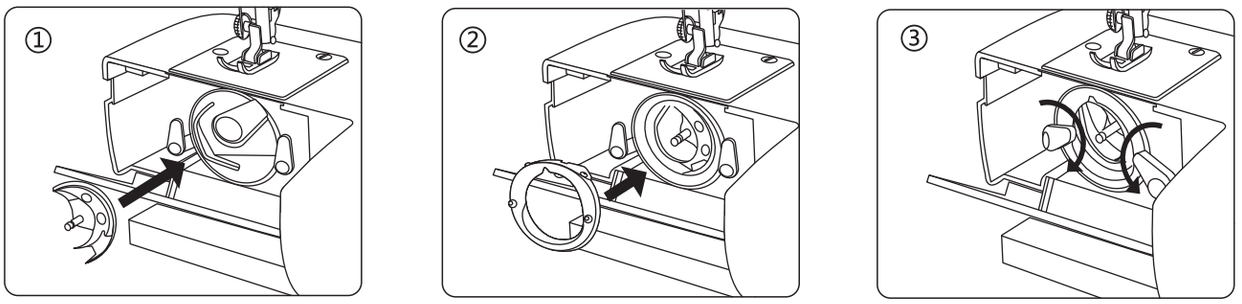

1. Возьмите челнок за штифт и аккуратно остановите его в челночное устройство.
2. Установите кольцо челнока так, чтобы штифт кольца встал в прорезь внизу устройства.
3. Зафиксируйте кольцо челночного устройства держателями, вернув их в прежнее положение.
4. Установите шпульный колпачок.

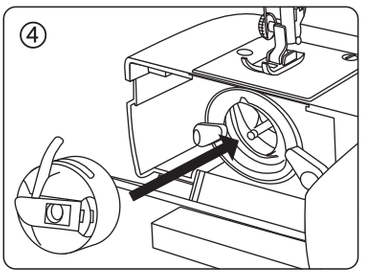

⚠ ВНИМАНИЕ!	Перед выполнением операций по уходу за машиной убедитесь, что машина отключена от электросети.

УХОД ЗА МАШИНОЙ

Чистка нижнего транспортёра ткани

Снимите прижимную лапку и иглу.
Выкрутите установочные винты на игольной пластине и снимите пластину.

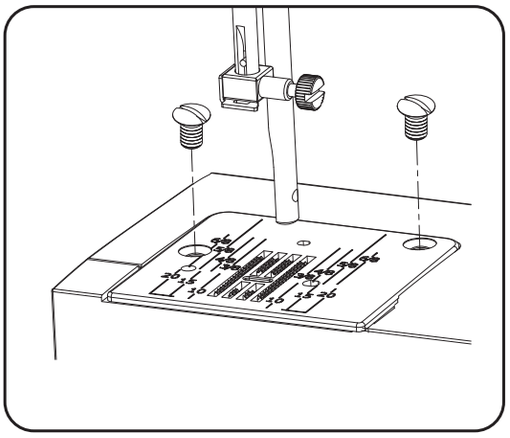

Удалите кисточкой или мягкой тканью пыль и нитки, забившиеся в движущие рейки транспортёра.
Установите игольную пластину обратно.

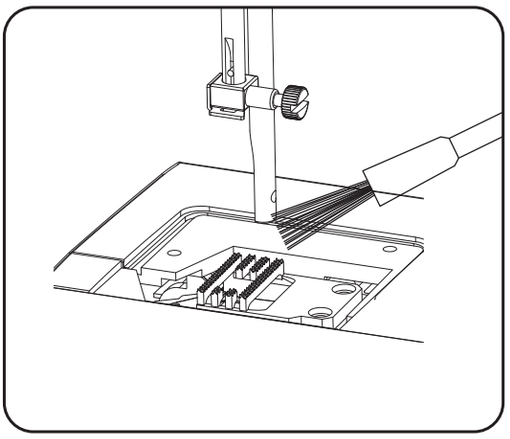

ВНИМАНИЕ! Перед выполнением операций по уходу за машиной убедитесь, что машина отключена от электросети.

УХОД ЗА МАШИНОЙ

Смазка машины

1. Выкрутите винты боковой панели и снимите крышку.
2. Нанесите масло в места, обозначенные стрелками.

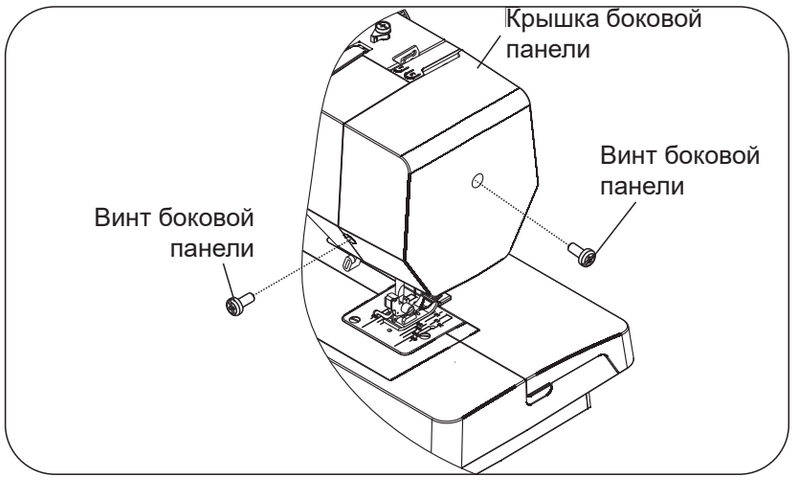

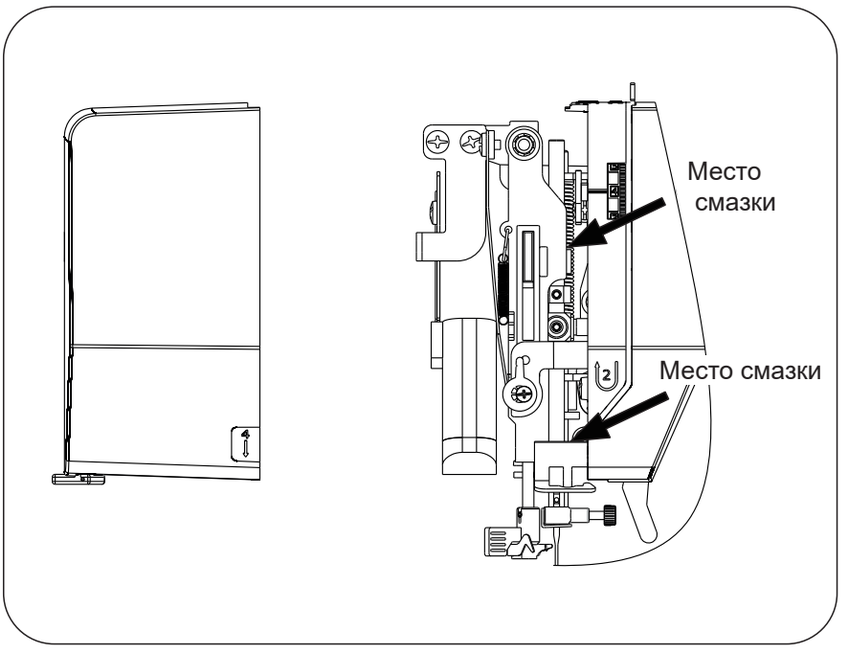

Нанесите несколько капель качественного швейного масла в указанные на рисунке места.
Смазку машины, находящейся в постоянном пользовании, производите 2-3 раза в год.
В том случае, если швейная машина не использовалась долгое время, нанесите несколько капель масла в места смазки и вхолостую запустите машину в течение минуты.
Перед тем как закапать масло, очистите места нанесения смазки от пыли.

ВНИМАНИЕ! Перед выполнением операций по уходу за машиной убедитесь, что машина отключена от электросети.

УСТРАНЕНИЕ НЕИСПРАВНОСТЕЙ

RU

Неисправность	Причины	Способы устранения
Обрыв верхней (игольной) нити	1. Неправильная заправка верхней нити. 2. Избыточное натяжение верхней нити. 3. Погнутая или тупая игла. 4. Неправильная установка иглы. 5. В начале шитья верхняя и нижняя нити неправильно расположены под прижимной лапкой. 6. Заправлена неподходящая нить.	1. Заправить верхнюю нить заново. (См. стр. 7) 2. Отрегулировать натяжение верхней нити. (См. стр. 9) 3. Заменить иглу. (См. стр. 10) 4. Повторно установить иглу. (См. стр. 10) 5. Заведите нити под лапку. (См. стр. 7, 9) 6. Заправить машину подходящей нитью. (См. стр. 10)
Обрыв нижней (шпульной) нити	1. Шпулька установлена неправильно. 2. Засор челночного механизма. 3. Шпулька повреждена, её вращение затруднено.	1. Заправить шпульную нить заново. (См. стр. 9) 2. Очистить челночный механизм. (См. стр. 23) 3. Заменить шпульку. (См. стр. 6)
Поломка иглы	1. Неправильная установка иглы. 2. Погнутая или тупая игла. 3. Игла плохо закреплена винтом. 4. Избыточное натяжение верхней нити. 5. Игла слишком тонкая или толстая для выбранной ткани.	1. Переустановить иглу. (См. стр. 10) 2. Заменить иглу. (См. стр. 10) 3. Затянуть винт иглодержателя. 4. Отрегулировать натяжение верхней нити. (См. стр. 9) 5. Заменить иглу на подходящую. (См. стр. 10)
Пропуск стежков	1. Неправильная установка иглы. 2. Погнутая или тупая игла. 3. Игла и/или нить не соответствуют выбранному типу ткани. 4. Неправильная заправка верхней нити. 5. Игла непригодна.	1. Переустановить иглу. (См. стр. 10) 2. Заменить иглу. (См. стр. 10) 3. Использовать иглы подходящие к ткани. (См. стр. 10) 4. Заправить верхнюю нить заново. (См. стр. 7) 5. Заменить иглу. (См. стр. 10)
Волнистая строчка	1. Избыточное натяжение верхней нити. 2. Неправильная заправка верхней нити. 3. Слишком толстая верхняя нить для выбранного типа ткани.	1. Отрегулировать натяжение верхней нити. (См. стр. 9) 2. Заправить верхнюю нить заново. (См. стр. 7) 3. Заменить подходящей нитью. (См. стр. 10)
Неравномерная подача ткани	1. Нить намотана на рейки транспортёра. 2. Застревание нити.	1. Очистить транспортёр. (См. стр. 24) 2. Удалить застрявшую нить.
Машина не работает	1. Вилка шнура питания не до конца вставлена в розетку. 2. Нить спуталась в челночном механизме. 3. Шпиндель намотки шпульки не возвращён в исходное положение.	1. Проверить подключение шнура к электросети и к разъёму питания машины. (См. стр. 3) 2. Удалить спутанную нить. 3. Вернуть шпиндель в исходное положение. (См. стр. 5)
Застревание нити	1. Прижимная лапка не опущена на ткань. 2. Неправильная заправка верхней нити. 3. Неправильная заправка шпульной нити.	1. Опустить рычаг подъёма лапки. (См. стр. 4) 2. Заправить верхнюю нить заново . (См. стр. 7) 3. Заправить шпульную нить заново. (См. стр. 9)

Изделие	Швейная машина
Торговая марка	**CHAYKA**
Модель	**AIR, ECOPRO, GREEN, NEO**
Производство	«ЧЖЭЦЗЯН АКМЕ СЕВИНГ МАШИН КО., ЛТД.» № 228 Сианму Вест Роад, Хучжэнь, Лишуй, Чжэцзян, Китай
Страна происхождения	Китай
Напряжение питания, мощность	220–240 В ~ 50 Гц 70 Вт
Класс электробезопасности	2-й класс электробезопасности бытовых приборов
Сертификат соответствия	EAC
Номер сертификата	
Срок гарантии	1 год
Срок службы	7 лет
Дата производства	Серийный номер включает следующую информацию: Первые две цифры — год производства Остальные цифры — общая информация производителя
Что делать в случае поломки	Пожалуйста, прекратите использование продукции и обратитесь в сервисный центр
По окончании срока эксплуатации	Данное оборудование необходимо подвергнуть безопасной утилизации согласно законодательству. При возникновении вопросов обратитесь к продавцу, у которого покупали машину
Представительство по ремонту и претензиям	Просьба обращаться за информацией по месту приобретения товара
Импортёр	См. информацию на упаковке

Видеоинструкция

ГАРАНТИЙНЫЙ ТАЛОН на швейную технику

CHAYKA®

Наименование изделия (модель):

Серийный номер:

Дата продажи:

Подпись продавца:

Штамп магазина:

Адрес, телефон сервисного центра
(заполняется торгующей организацией)

Единый телефон авторизованного сервисного центра **8 (800) 101-65-50**

Россия: ООО «ЭЛФОРТ» (www.elfort.ru),
тел.: +7 (985) 643-68-54, +7 (495) 925-65-00

Беларусь: ЧТУП «ЭЛФОРТ ЛТД» (www.elfort-ltd.by),
тел.: +375 (17) 301-00-99, +375 (33) 351-57-74, +375 (29) 602-78-81

Казахстан: LLC "HOBBYMASTER" (www.hobbymaster.kz),
тел.: +7 (771) 993-09-29, +7 (771) 504-68-40

Узбекистан: FE LLC "ASTEX INTER" (www.astex.uz,)
тел.: +998 (90) 115-11-99

Изделие проверено, претензий к внешнему виду и комплектации нет. С условиями гарантии ознакомлен.

Подпись покупателя:

Таблица гарантийных ремонтов

Дата	Характер неисправностей	Содержание ремонта	Подпись мастера, дата	Изделие получено. Претензий не имею. Подпись клиента. Дата.

Условия гарантии:

1. Срок гарантии — 12 месяцев со дня покупки изделия.
2. Гарантия предоставляется покупателям, использующим свой товар только для личных и бытовых нужд.
3. Гарантия предоставляется при предъявлении заполненного гарантийного талона и чека магазина.
4. Срок гарантии на запасные части не превышает срока гарантии на изделие в целом.
5. Доставка изделия в сервисный центр или торгующую организацию-продавца осуществляется силами покупателя.
6. В течение гарантийного срока безвозмездно устраняются доказанные заводские дефекты путем ремонта, регулировки или замены деталей.
7. Гарантия не распространяется на изделие, используемое в производственных целях, предпринимательской деятельности, в учебно-производственном процессе.
8. Гарантия не распространяется на расходные принадлежности: иглы, игольные пластины, приводные ремни, продвижные рейки, иглодержатель, адаптер, игловодитель, нитезаправитель, челнок, шпуледержатели, ножи и петлители для оверлока ,лапки, держатели катушек, лампочек освещения.
9. Гарантия не распространяется на профилактические работы и смазку.
10. Гарантия не распространяется на изделия, вышедшие из строя в результате неправильной эксплуатации: дефектов, вызванных падением, ударом; небрежным уходом; воздействием высокой температуры, воды; несоответствием параметров электросети; попаданием в электрические узлы насекомых; ремонта неуполномоченными лицами и т.п.

МАЗМҰНЫ

KZ

ТІГІН МАШИНАСЫНЫҢ ҚҰРЫЛЫСЫ

Негізгі бөліктер 33
Стандартты айлабұйымдар 34
Машинаны жұмысқа дайындау 34
Желі баусымы / басқару басқышы 34
Қуат беру / жарықтандыру түймешігі 34
Жеңдік платформаға ауысу 35
Қысқыш табанды көтеру иінтірегі 35
Реверс түймешігі (кері жүріс) 35
Жіптің төменгі тасымалдағышын ажырату ... 35
Тігісті бағыттауыш желілері 36
Шарғылық сырықтарды орнату 36
Шарықты орау 36
Шөлнек қалпақшасын шешіп алу
және орнату 37
Жіпті шөлнек қалпақшасына сабақтау 37
Қысқыш табанды ауыстыру 37
Тігіске арналған бағыттауышты
орнату (опция) 37
Жоғарғы жіпті сабақтау 38
Қосарланған ине 38
Автоматты жіпқозғалтқышты пайдалану 39
Төменгі жіпті көтеру 40
Жоғарғы жіптің керілуін реттеу 40
Инелердің, жіптердің және маталар
түрінің ара-қатынастар кестесі 41
Инені ауыстыру 41
Тігістерді таңдауды реттегіш 42
Стрейч-тігістерді таңдау 42
Инешаншымның ұзындығын реттегіш 42
Тігін операцияларын орындау кезіндегі
пайдалы кеңестер 43

ПАЙДАЛЫ ТІГІСТЕР

Түзу тігіс 44
Ирек-ирек тәрізді тігіс 45
Ілмектеулі тігіс 45
Жиекілмектеулі тігіс 45
Трикотаж тігіс 46
Күшейтілген тігіс 46
Түймелерді тігу 47
Түймеге арналған ілмек 48
Сыдырманы жапсыра тігу 49
Жасырын тігіс 50

СӘНДІК ТІГІСТЕР

«Бақалшық» тігіс 51
Стрейч-тігістер 51
Сәндік сәтен тігістер 52
Бүрмелер 52
Қорапты тігіс 53
Еркін тігу 53

МАШИНАНЫ КҮТУ

Шөлнек механизмін бөлшектеу және
құрастыру 54
Төменгі мата тасымалдағышты тазалау 55
Тігін машинасын майлау 56

АҚАУЛАРДЫ ЖОЮ

..... 57

МАҢЫЗДЫ ҚАУІПСІЗДІК ШАРАЛАРЫ

Электр құрылғыны пайдалану кезінде қауіпсіздіктің негізгі ережелерін, соның ішінде келесілерді қатаң сақтау қажет.

Жұмысты бастамас бұрын барлық нұсқауларды мұқият оқып шығыңыз.

ҚАУІПТІЛІК!-Электр тоғының соғуын болдырмау үшін:

1. Тігін машинасын ойыншық ретінде пайдалануға жол бермеңіз. Балалар немесе олардың жанында пайдаланған кезде ересектердің үнемі назары қажет.
2. Бұл аспапты 8 жас және одан асқан балалар, сондай-ақ шектеулі физикалық, сенсорлық немесе ақыл-ой мүмкіндігі бар не тәжірибесі мен білімі жетіспейтін адамдар, егер олар басқа адамдардың тиісті қарауында болса немесе құрылғыны қауіпсіз пайдалану жөнінде нұсқамалық алса және ықтимал тәуекелдерді түсінетін болса, пайдалана алады. Балалардың құрылғымен ойнауына жол бермеңіз. Пайдаланушы орындайтын тазалау мен техникалық қызмет көрсету балалармен қараусыз жүргізілмеуі керек.
3. Тігін машинасын тек осы нұсқаулықта көрсетілгендей оның тікелей мақсаты бойынша пайдаланыңыз. Өндірушімен ұсынылған және нұсқаулықта аталған керек-жарақтар мен аксессуарларды ғана қолданыңыз.
4. Егер қуат баусымы немесе аша зақымдалған болса, егер машина дұрыс емес жұмыс істесе, құлатылған, көзге көрінетін зақымдар алған болса немесе суға түсіп кетсе, тігін машинасын іске қоспаңыз. Мұндай жағдайларда қарап тексеру, жөндеу немесе теңшеу (электрлік немесе механикалық) үшін авторизацияланған сервис орталығына немесе ресми дилерге жүгініңіз.
5. Желдеткіш саңылаулары бұғатталған кезде машинаны пайдаланбаңыз. Тігін машинасы мен басқару басқышының желдету саңылауларында түктің, шаңның және мата кесінділерінің жиналып қалмағанын қадағалап отырыңыз.
6. Машинаның саңлауларына бөгде заттарды түсіріп алмаңыз немесе салмаңыз.
7. Тігін машинаны үй-жайдың сыртында пайдаланбаңыз.
8. Құрылғыны аэрозольді заттар (спрейлер) қолданылатын жерлерде, сондай-ақ оттегі беру жүргізілетін жерлерде пайдаланбаңыз.
9. Машинаны ажыратпас бұрын барлық ажыратып-қосқыштарды «О» күйіне (өшірулі) ауыстырыңыз, содан кейін ашаны розеткадан суырып алыңыз.
10. Машинаны желіден ажыратқан кезде баусымды тартпаңыз. Сымды емес, ашаны ұстап тұрып ажыратыңыз.
11. Саусақтарыңызды барлық қозғалыстағы, әсіресе иненің аймағындағы бөліктерден алысырақ ұстаңыз.
12. Ине пластинасы зақымдалған кезде ешқашан тігпеңіз – бұл иненің сынуына әкелуі мүмкін.
13. Майысқан инелерді пайдаланбаңыз.
14. Тігу кезінде матаны тартпаңыз немесе итермеңіз — бұл иненің ауытқуына және оның сынуына әкелуі мүмкін.
15. Ине аймағындағы кез-келген әрекеттерді — жіп сабақтауды, инені, шарықты немесе қысқыш табанды ауыстыруды жасамас бұрын – міндетті түрде машинаны сөндіріңіз (ауыстырып-қосқыш "О" күйінде).
16. Қақпақты шешіп алу, майлауды жүргізу немесе нұсқаулықта көрсетілген басқа операцияларды орындау қажет болса, әрқашан машинаны электр желіден ажыратыңыз.
17. Жарақаттар алып қалмас үшін келесі сақтық шараларын орындаңыз:
    --егер машинаны қараусыз қалдырсаңыз, оны сөндіріңіз немесе желіден ажыратыңыз;
    --техникалық қызмет көрсетер алдында машинаны желіден ажыратыңыз.

ЕСКЕРТУ–Қозғалмалы бөліктер – техникалық қызмет көрсетер алдында жарақаттар алып қалмас үшін машинаны сөндіріңіз. Жұмысты бастамас бұрын қақпақтың жабық екеніне көз жеткізіңіз.

ОСЫ НҰСҚАУЛЫҚТАРДЫ САҚТАҢЫЗ

Бұйым тұрмыстық пайдалану немесе ұқсас жағдайлар үшін арналған.

Бұл құрылғы Электромагниттік үйлесімділік бойынша EMC 2014/30/EU директивасының талаптарына сәйкес келеді.



Назар аударыңыз: кәдеге жарату кезінде бұл бұйым электрлік және электрондық жабдықтармен жұмыс істеуді реттейтін ұлттық нормативтерге сәйкес қауіпсіз қайта өңдеуге жатады. Қажет болса, түсініктемелер алу үшін сатушыға жүгініңіз.

ТІГІН МАШИНАСЫНЫҢ ҚҰРЫЛЫСЫ

KZ

НЕГІЗГІ БӨЛШЕКТЕР

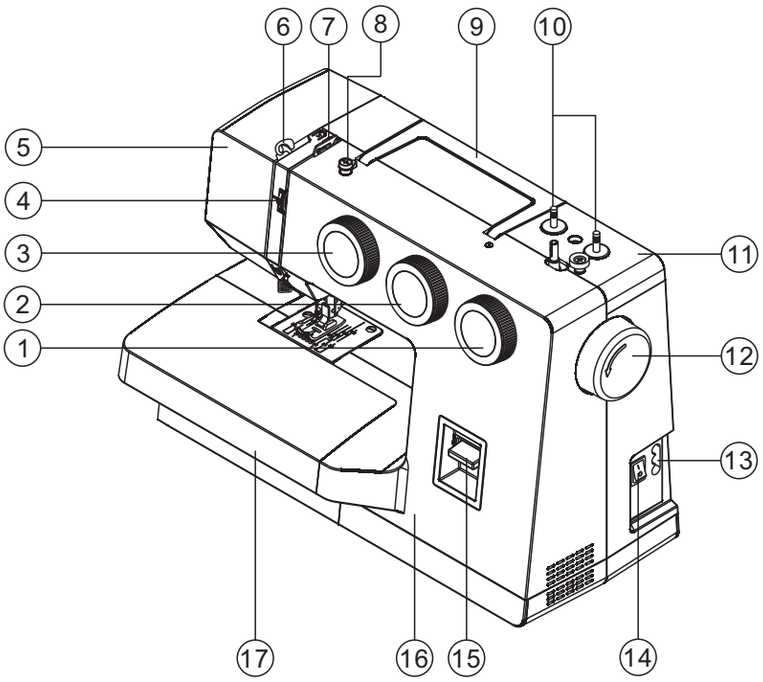

1. Инешаншым енін реттегіш
2. Инешаншым ұзындығын реттегіш
3. Тігістерді таңдау дискісі
4. Жіптің керілуін реттегіш
5. Алдыңғы панель
6. Жіптартқыштың иінтірегі
7. Жіпбағыттаушы
8. Шарықты жіпті орау бағыттауышы
9. Тасымалдауға арналған тұтқа
10. Шарғылық сырықтар
11. Жоғарғы алынбалы қақпақ (шағын)
12. Тегершікті доңғалақ
13. Қуатты қосу ағытпасы
14. Қосу/өшіру түймесі
15. Реверс (кері жүріс) батырмасы
16. Алдыңғы қақпақ
17. Аксессуарларға арналған қораптың қақпағы

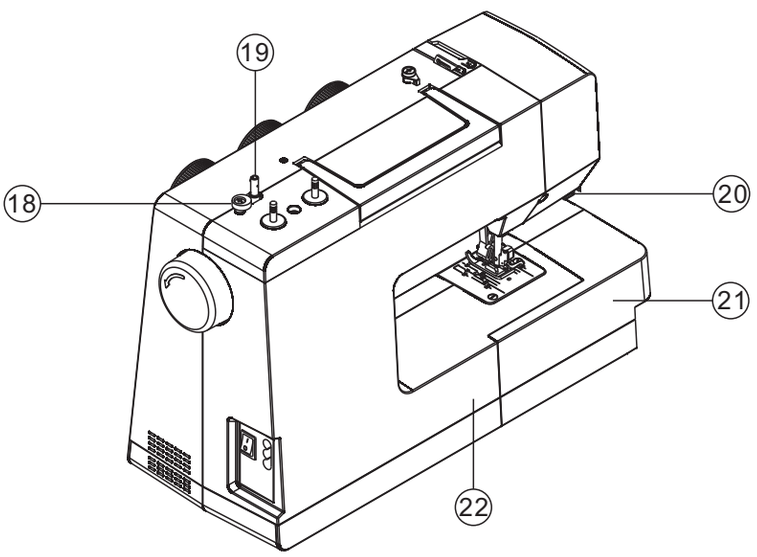

18. Шарық орамасын шектегіш
19. Шарық орамасының айналдырығы
20. Жіпқозғалтқыш-пышақ (жіп кескіш)
21. Аксессуарларға арналған қораптың корпусы
22. Артқы қақпақ

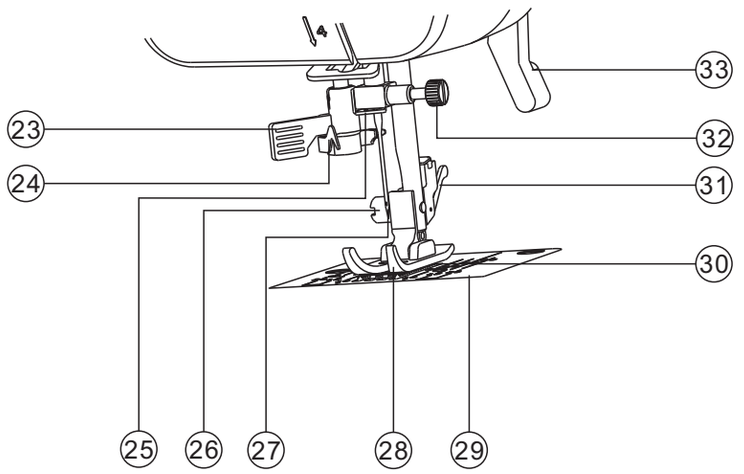

23. Автоматты жіпқозғалтқыш
24. Автоматты жіпқозғалтқыштың жіпбағ ыттауышы
25. Ине жүргізгіштегі жіпбағыттаушы
26. Қысқыш табанды бекіту бұрандасы
27. Ине
28. Қысқыш табан
29. Ине тақташасы
30. Төменгі мата тасымалдағыш (тісті тіреу)
31. Қысқыш табанды ұстағыш
32. Инені бекіту бұрандасы
33. Қысқыш табанды көтеру иінтірегі

ТІГІН МАШИНАСЫНЫҢ ҚҰРЫЛЫСЫ

Стандартты айлабұйымдар

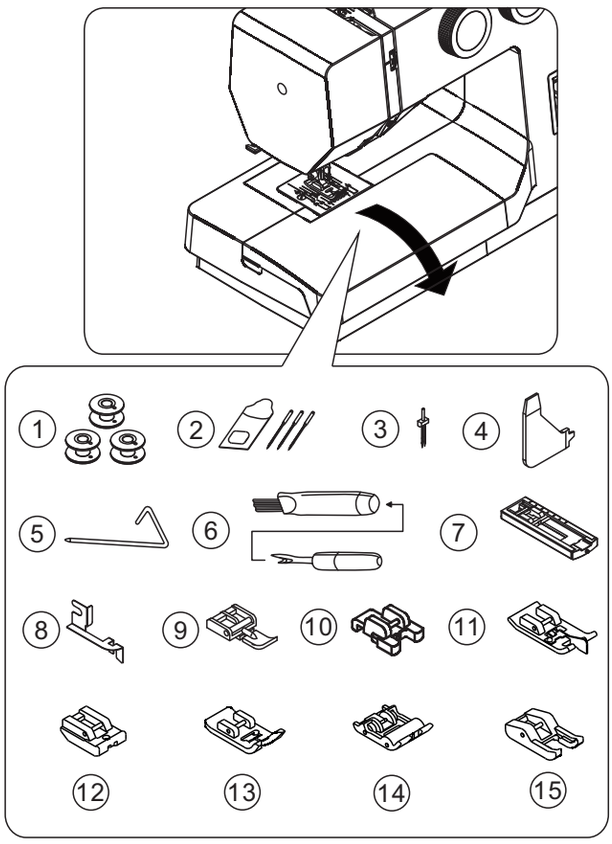

1. Шарықтар (3 дана)
2. Инелер (3 дана)
3. Қосарланған ине (опция)
4. Көпфункционалды бұрауыш
5. Тігіске арналған бағыттауыш (опциялы)
6. Сө ккіш / щётка
7. Ілмекке арналған табан
8. Бағ ыттауыш қ ысқ ыш табан
9. Сыдырманы тігуге арналған табан
10. Түймелерді тігуге арналған табан
11. Оверлок тігісіне арналған табан
12. Жасырын сыдырмаға арналған табан (пластик)
13. Тефлон жабыны бар табан (тез алынатын)
14. Аунақшалы табан
15. Ашық мұрнымен кестелеуге арналған табан

Сіздің тігін машинаңызға орнатылған қысқыш табан ирек-ирек тігіске арналған табан деп аталады және көптеген тігін түрлері үшін қолданылады.

МАШИНАНЫ ЖҰМЫСҚА ДАЙЫНДАУ

Бірінші пайдалану алдында ине пластинасы аймағындағы артық майды міндетті түрде шүберекпен кетіріңіз..

Желі баусымы / басқару басқышы

Тігін машинасының сөндірілгеніне көз жеткізіңіз (ауыстырып-қосқыш "O" күйіне орнатылған), содан кейін желілік баусымның істікшесін машинаның қуат қосқышының ағытпсына қосыңыз және ашаны розеткаға салыңыз.

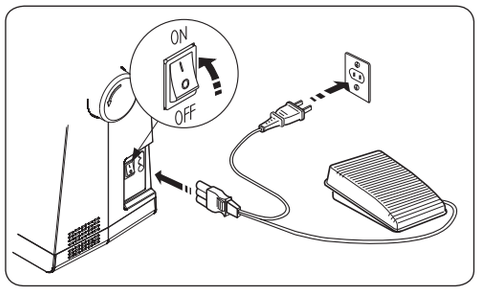

Тігу жылдамдығы басқару басқышына басу арқылы реттеледі: қысым неғұрлым күшті болса, машинаның жылдамдығы соғұрлым жоғары болады.

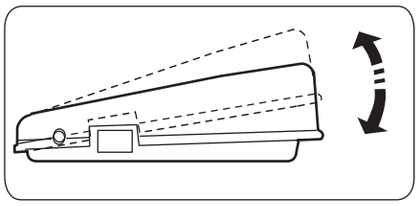

ЕСКЕРТПЕ: Басқару басқышы сөндірілген кезде машина жұмыс істемейді.

ЕСКЕРТУ!

Әрқашан машинаны электр желіден ашаны розеткадан суырып алып ажыратыңыз.

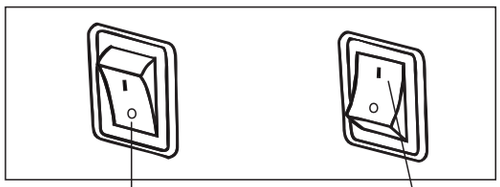

"СӨНДІРУ" қуат беру/жарықтандыру түймесі

"ҚОСУ" қуат беру/жарықтандыру түймесі

Қуат беру / жарықтандыру түймесі

Қуатты қосу/өшіру түймесі «ҚОСУ» күйіне ауыстырылмайынша машина жұмыс істемейді. Сол түймешіктің көмегімен кіріктірілген жарықтандыруды басқаруға болады.
Машинаға техникалық қызмет көрсету, инелерді ауыстыру және басқа операциялар кезінде машинаны электр желісінен ажырату қажет.

ТІГІН МАШИНАСЫНЫҢ ҚҰРЫЛЫСЫ

KZ

Жеңдік платформаға ауысу

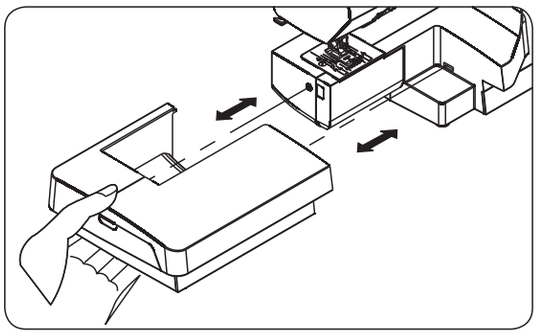

Сіздің тігін машинаңыз жалпақ платформа режимінде де, жеңдік платформа режимінде де пайдаланылуы мүмкін.

Алынбалы тігін платформасы орнатылған кезде, машина үлкен жұмыс бетіне ие болады және жалпақ платформасы бар стандартты модель сияқты жұмыс істейді. Платформаны шешіп алу үшін оны екі қолыңызбен мықтап ұстаңыз және суретте көрсетілгендей солға қарай тартыңыз. Орнату үшін платформаны шертпекке дейін орнына қойыңыз.

Платформаны шешіп алғаннан кейін машина тар жеңдік платформасы бар модельге түрленеді, бұл балалар киімдерін, жең бүкпелерін, шалбарларды және басқа да қолжетімдігі қиын жерлерді тігу үшін ыңғайлы.

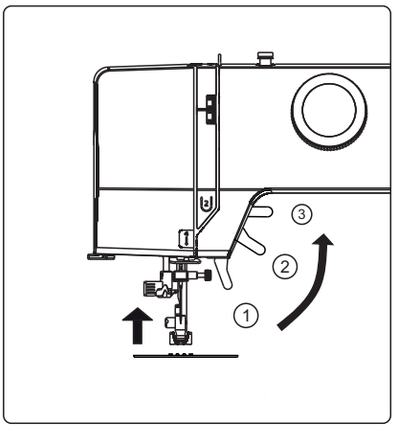

Қысқыш табанды көтеру иінтірегі

Басқыш табанда үш күйі ескерілген:

1. Тігін жұмыстарын орындау үшін қысқыш табанды түсіріңіз.
2. Матаны салу немесе алу үшін иінтіректі ортаңғы күйге көтеріңіз.
3. Қысқыш табанды ауыстыру үшін немесе қалың матаны алу үшін иінтіректі жоғарғы күйге көтеріңіз.

Реверс (кері жүріс) түймешігі

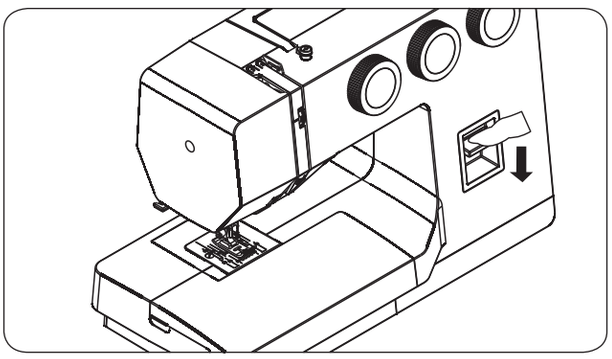

Тігу кезінде осы түймешікті басып және ұстап тұру кезінде мата кері бағытта беріледі.

Жіптің төменгі тасымалдағышын ажырату

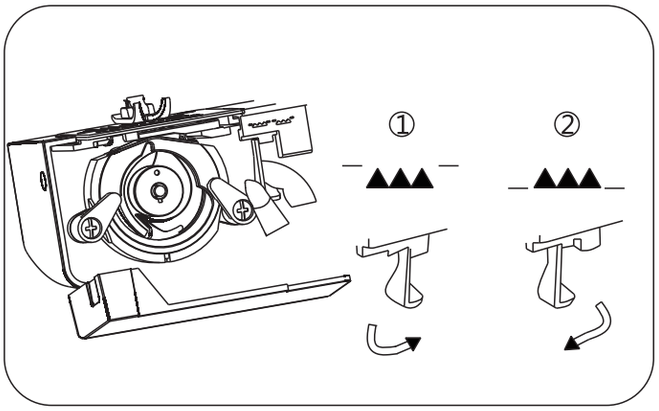

1.Төменгі мата тасымалдағышты түсіру үшін иінтіректі басыңыз және оны суреттегі көрсеткімен көрсетілген бағытта жылжытыңыз.
2. Төменгі мата тасымалдағышты көтеру үшін иінтіректі қайтадан басыңыз және оны көрсетілген бағытта жылжытыңыз.

*** Қалыпты тігу кезінде төменгі мата тасымалдағыш әрқашан көтерілген болуы керек.**

ТІГІН МАШИНАСЫНЫҢ ҚҰРЫЛЫСЫ

Тігіс бағыттаушының сызықтары

Ине пластинасындағы сандар иненің орталық орнынан бағыттаушы сызыққа дейінгі қашықтықты көрсетеді.
Алдыңғы бөлігіндегі сандар миллиметрмен, ал артқы бөлігіндегі сандар – дюймммен белгіленген.

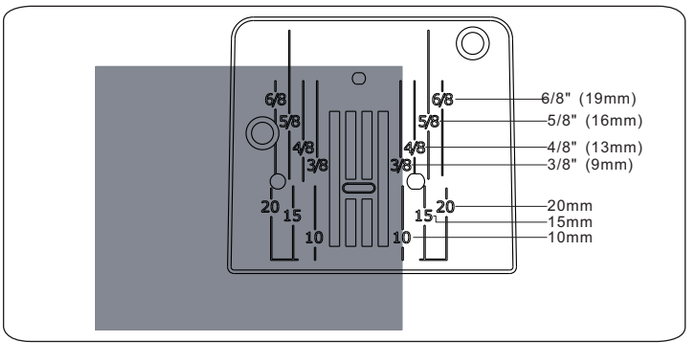

Шарғылық сырықтарды орнату

Шарғылық сырықтар жіппен шарғыны ұстап тұру және жіпті машинаға беру үшін қызмет етеді.
Қолдану үшін сырықты жоғары қарай тартыңыз. Сақтау үшін – оны төмен түсіріңіз.

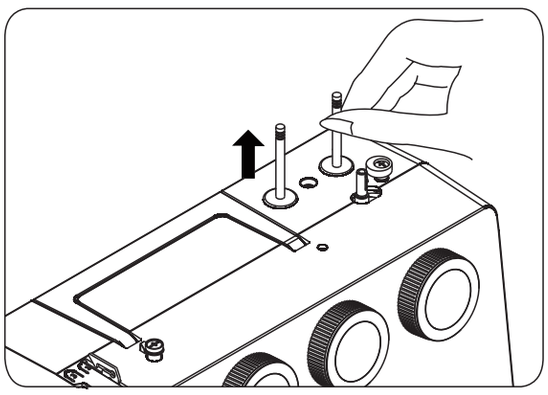

Шарықты орау

1. Жіппен шарғыны сол жақ шарғылық сырыққа орнатыңыз. Жіпті шарғыдан тартыңыз және оны суретте көрсетілгендей шарықты жіп орамасының бағыттағышы арқылы өткізіңіз. Жіптің ұшын суретте көрсетілгендей шарықтың тесігіне өткізіңіз.
2. Шарық орамасының айналдырығын, егер ол әлі осы күйде болмаса, ең шеткі сол жақ күйге жылжытыңыз. Шарықты айналдырғыға жіптің ұшы жоғарыдан шығатындай етіп орнатыңыз. Шарық орамасының айналдырығын шертпекке дейін оңға жылжытыңыз. Жіптің ұшын ұстап тұрыңыз.
3. Машинаны іске қосыңыз. Шарық толған кезде орау автоматты түрде тоқтайды. Айналдырғыны солға сырғытыңыз, шарықты шешіп алыңыз және жіпті кесіңіз.

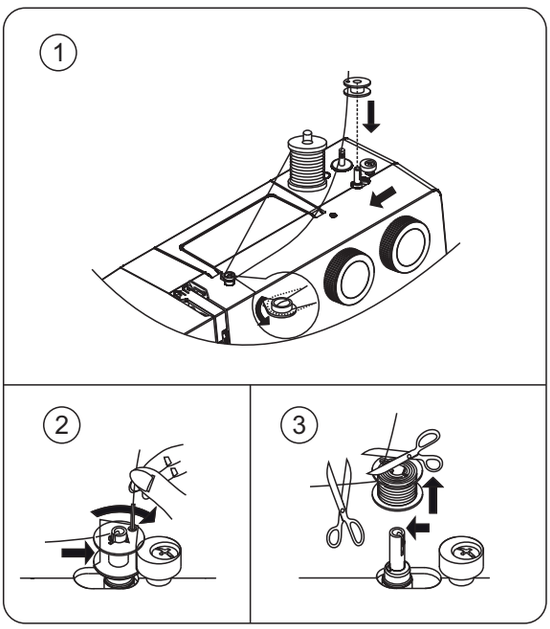

ТІГІН МАШИНАСЫНЫҢ ҚҰРЫЛЫСЫ

KZ

Шөлнек қалпақшасын шешіп алу және орнату

1. Алынбалы тігін платформасын шешіп алыңыз (4-бетті қараңыз). Инені жоғарғы күйге көтеру үшін тегершікті доңғалақты өзіңізге қарай бұраңыз. Шөлнектің қақпағын ашыңыз.
2. Шөлнек қалпақшасының бекіткішін ұстаңыз және оны ақырын шығарып алыңыз.
3. Шөлнек қалпақшасын орнатқан кезде, қалпақшадағы бағыттауыш істікше шөлнек құрылғысының ойығына дәл кіретініне көз жеткізіңіз.

ЕСКЕРТУ!	**Машинамен кез-келген операцияларды жасамас бұрын, оны электр желісінен ажыратуды ұмытпаңыз.**

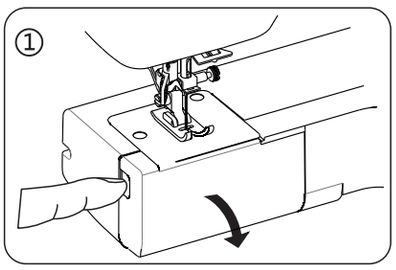

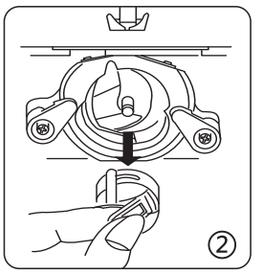

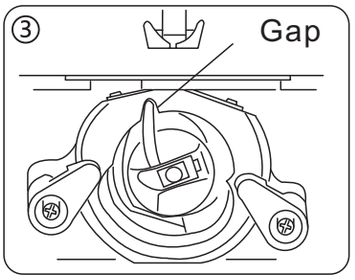

Жіпті шөлнек қалпақшасына сабақтау

1. Шарықты шөлнек қалпақшасына орнатың ыз. Жіп көрсеткі көрсеткен бағытта тарқалуын кө з жеткізің із.
2. Жіпті шөлнек қалпақшасының саңлауы арқылы тартып алыңыз.
3. Кейін жіпті керілу серіппесі астына тартыңыз және оны беру құлақшасы арқылы шығарыңыз.

ЕСКЕРТУ: Жіптің бос ұшын ұзындығы 10 см жуық етіп қалдырыңыз. Жіпті тартқан кезде шарық сағат тілімен айналуы керек.



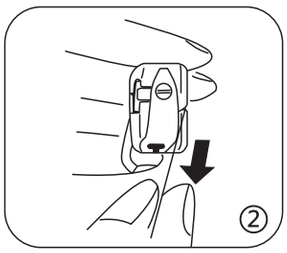

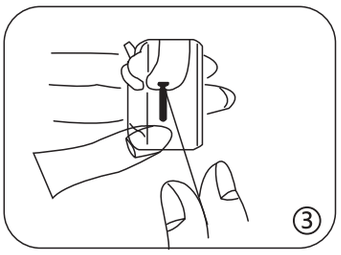

Қысқыш табанды ауыстыру

1. Инені ең жоғарғы күйге көтеру үшін тегершікті доңғалақты өзіңізге қарай бұраңыз. Қысқыш табанды қысқыш табанның көтеру иінтерегінің көмегімен көтеріңіз.
2. Қысқыш табанды ұстағыштың артындағы иінтіректі басыңыз – табан ажырайды да, құлап түседі
3. Жаңа қысқыш табанды оның істікшесі ұстағыштағы ойықтың тікелей астында болатындай етіп туралаңыз. Табанды орнына бекіту үшін қысқыш табанды ұстағышты түсіріңіз.

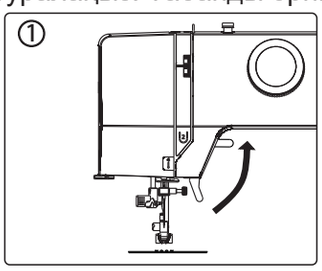

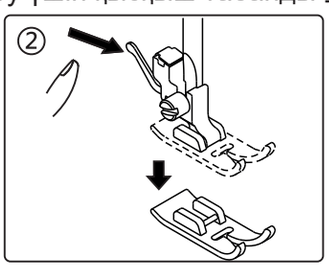

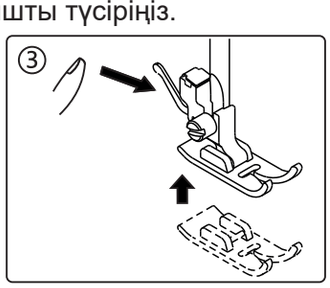

Тігіске арналған бақыттауышты орнату (опция)

Тігіске арналған бағыттауышты суретте көрсетілгендей оған арналған ойыққа салыңыз. Бағыттауыштың күйін қайырудың, бүкпелердің талап етілетін еніне және басқа операцияларға байланысты реттеңіз.

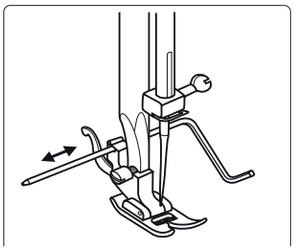

ТІГІН МАШИНАСЫНЫҢ ҚҰРЫЛЫСЫ

Жоғарғы жіпті сабақтау

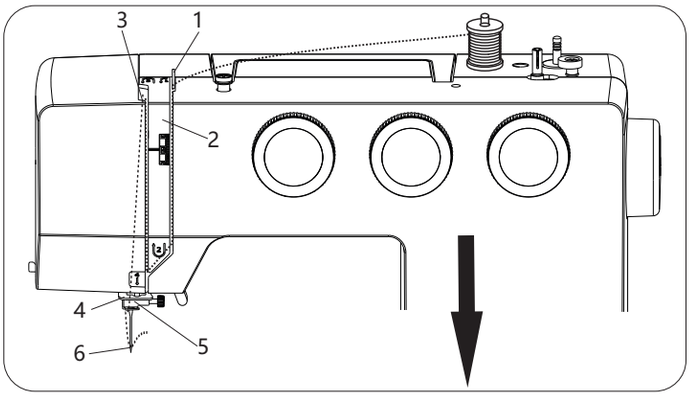

Жіптартқ ыштың иінтірегін ең жоғарғы күйге көтеру үшін тегершіктрі доңғалақты өзіңізге қарай бұраңыз. Қысқыш табанды көтеріңіз.
Жіп шарғының артқы жағында тарқалуы үшін суретте көрсетілгендей етіп шарғыны шарғылық сырыққа орнатыңыз.

1. Жіпті жіпбағыттағышқа сабақтаңыз.
2. Жіпті төмен түсіріңіз, оны жоғарғы жіптің керілуін реттегіш арқылы өткізіңіз, керілу серіппесінің бағыттағыуышы айналасында айналдырыңыз және жоғары қарай тартыңыз.
3. Жіпті жіптартқыштың иінтірегіне оңнан солға қарай сабақтаңыз.
4. Жіпті төмен қарай тартыңыз және төменгі жіпбағыттаушының артына өткізіңіз.
5. Содан кейін жіпті ине жүргізгіштегі жіпбағыттаушыға өткізіңіз.
6. Жіпті иненің көзіне алдынан артқа қарай өткізіңіз.

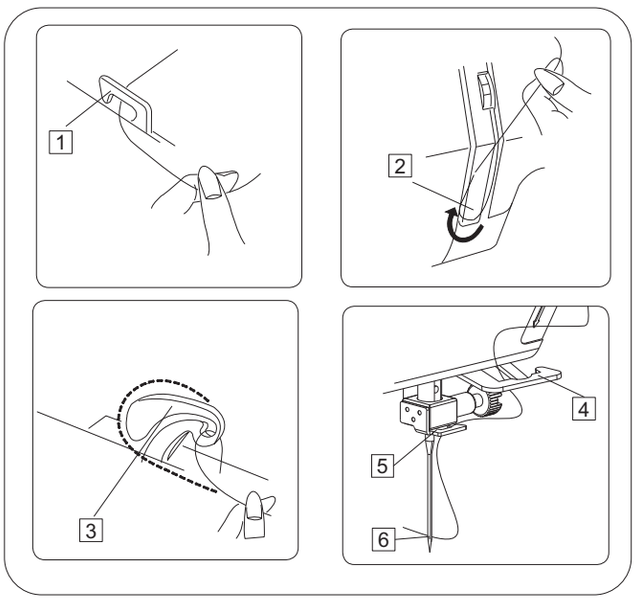

Ескерту: Инеге жіп сабақтауды жеңілдету үшін оның ұшын өткір қайшымен кесің із.

Қосарланған ине

Ескерту: Қосарланған ине тек түзу тігіс үшін жарамды.

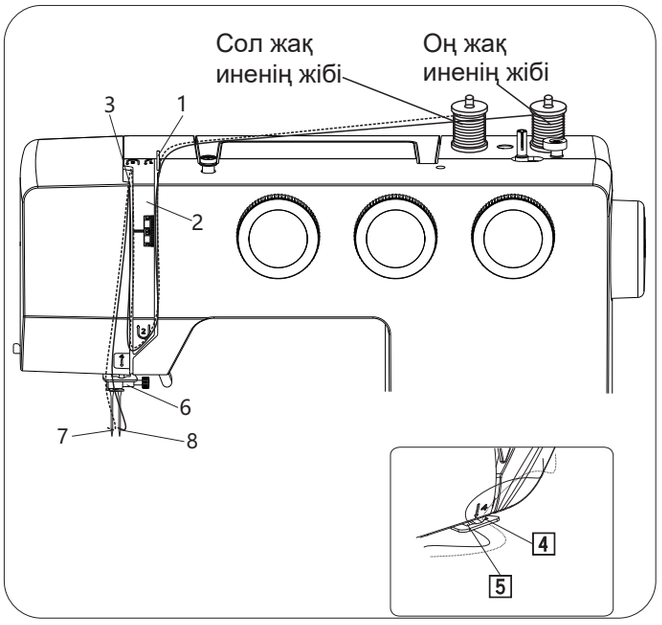

Қосарланған ине үшін жіптерді қалай салу керек:
1. Сол жақ жіпті кәдімгі ине үшін үстіңгі жіпті салатын сияқты, солай салыңыз (1-4 қадамдар), содан кейін жіпті ине жүргізгіштегі 5 жіпбағыттағыштың сол жақ тесігінен өткізіңіз. Әрі қарай, жіпті төмен түсіріңіз, оны ине жүргізгіштегі 6 жіп бағыттағышқа сабақтаңыз. Содан кейін, қосарланған иненің сол жақ көзіне (алдынан артқа) сабақтаңыз.
2. Оң жақ инені дара инеге арналған әдеттегі нұсқауларға сәйкес салыңыз (1 - 7 қадамдар).

Ескертпе: Алдымен жіпті сол жақ инеге, содан кейін оң жақ инеге салу керек. Шарғыларды шарғылық сырықтарға сол жақ жіп сағат тіліне қарсы, оң жақ жіп сағат тілі бойымен тарқалатындай етіп орнатыңыз.

Автоматты жіпқозғалтқышты пайдалану

Инені ең жоғарғы күйге көтеру үшін тегершіктрі доңғалақты өзіңізге қарай бұраңыз.

1. Жіпті суретте көрсетілгендей автоматты жіпқозғалтқыш жіпбағыттауышқа іліңіз.
2. Жіптің ұшын ұстап тұрып автоматты жіпқозғалтқыштың иінтірегін төмен түсіріңіз
3. Иінтіректі артқа, машинаның артқы жағына қарай бұраңыз.
4. Жіпті ілмек тәрізді ұстауғ а бағ ыттаң ыз және оны жоғары қарай тартыңыз.
5. Иінтіректі бастапқы қалпына қайтарыңыз - ине автоматты түрде сабақталады.
6. Иінтіректі жіберіңіз және жіпті өзіңізге қарай мұ қ ият тартыңыз.

ЕСКЕРТПЕ: Автоматты жіпқозғалтқышты қолданған кезде жіпті оңай сабақтау үшін тікелей тігіс режимін орнату ұсынылады.

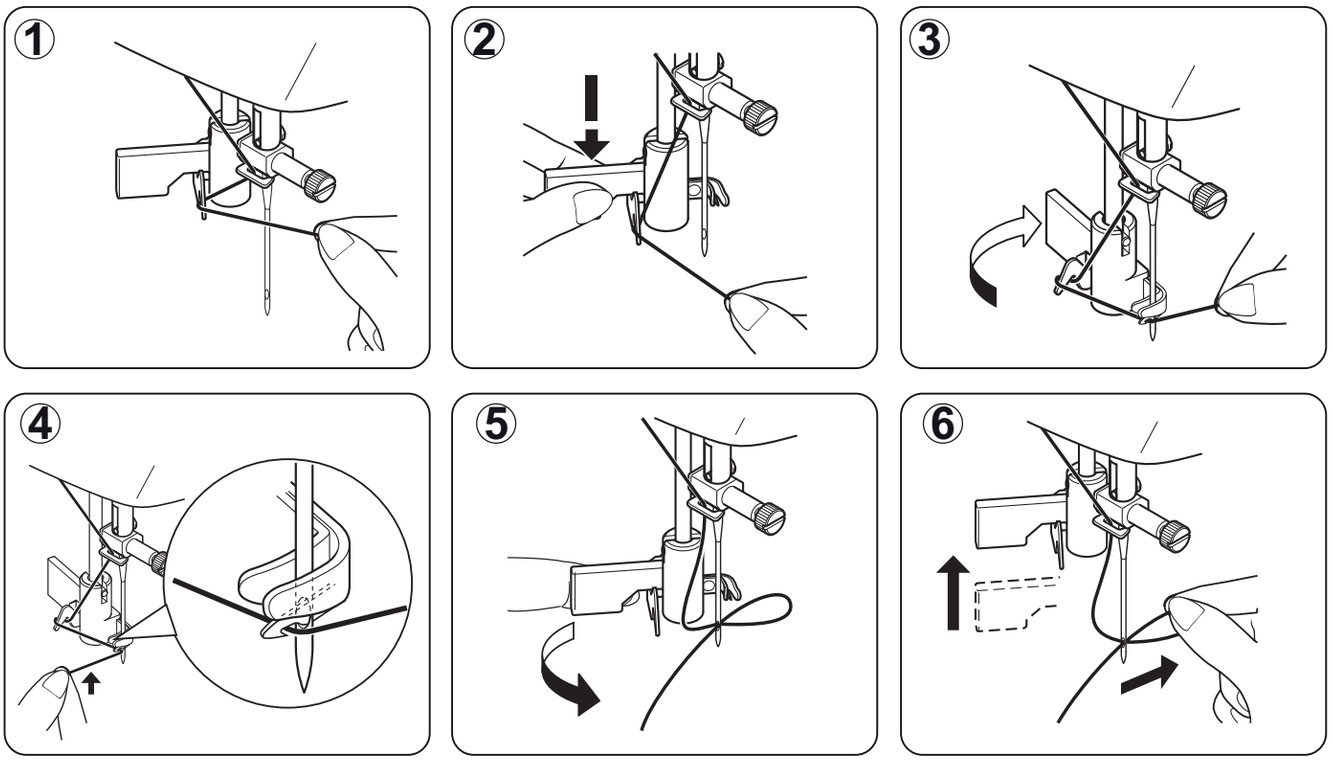

ЕСКЕРТПЕ: Автоматты жіпқозғалтқыш тек ирек-ирек тәрізді тігіс үшін табанмен пайдалануға арналған. Автоматты жіпқозғалтқыш қосарланған инемен жұмыс істегенде қолданылмайды.

ТІГІН МАШИНАСЫНЫҢ ҚҰРЫЛЫСЫ

Төменгі жіпті көтеру

① Қысқыш табанды көтеріңіз және сол қолыңызбен жоғарғы жіпті сәл тартыңыз.

② Оң қолыңызбен ине түсу үшін тегершікті доңғалақты өзіңізге қарай баяу бұраңыз, жә не жіп тартқыштың иінтірегі ең жоғарғы күйге көтерілгенше доңғалақты айналдыруды жалғастырыңыз. Жоғарғы жіпті ақырын тартыңыз – төменгі жіптен ілмек пайда болады.

③ Екі жіпті шамамен 15 см (6 дюйм) артқа тартыңыз және оларды қысқыш табанның астына өткізіңіз.

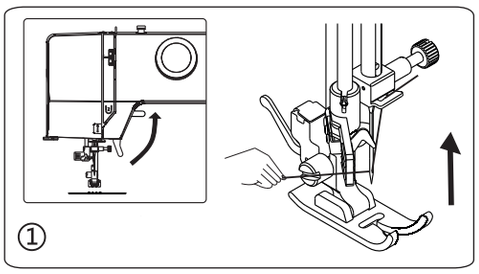

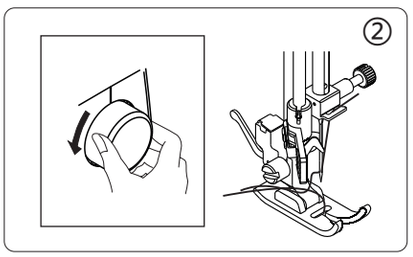

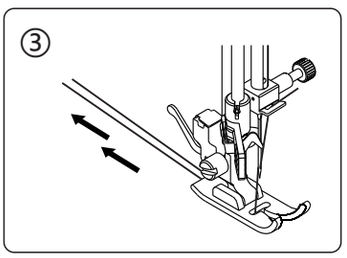

Жоғарғы жіптің керілуін реттеу

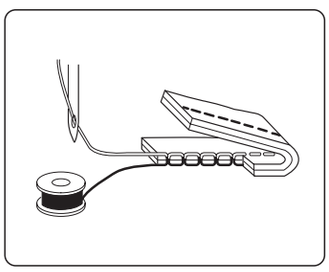

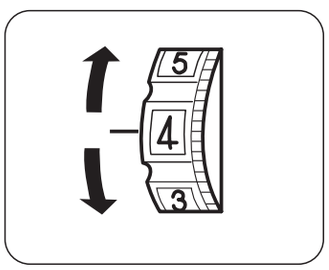

Дұрыс теңшелген кезде жоғарғы жіп пен төменгі жіп түзу тігіс орындалғанда матаның екі қабатының дәл ортасында оралады.
Көрсеткіде санды таңдап, жоғарғы жіптің керілу реттегішіне қажетті мәнді орнатыңыз.

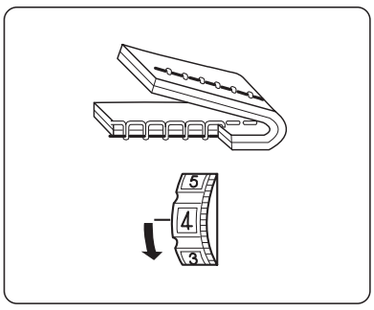

Жоғарғы жіптің керілуін үлкейту үшін реттегішті үлкен санға бұраңыз.

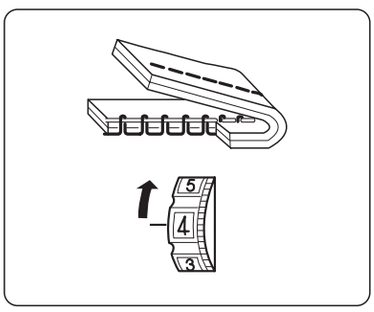

Керілуді босату үшін – реттегішті кіші санға бұраңыз.

ЕСКЕРТПЕ: Жоғары сапалы ирек-ирек тәрізді тігісті алу үшін жоғарғы жіптің керілуі, төменгі жіптің керілуіне қарағанда, сәл әлсіз болуы керек. Жоғарғы жіп матаның ішкі бет жағында аздап көрінуі мүмкін, бірақ төменгі жіп алдыңғы жағына шықпауы керек.

ТІГІН МАШИНАСЫНЫҢ ҚҰРЫЛЫСЫ

KZ

ИНЕЛЕРДІҢ, ЖІПТЕРДІҢ ЖӘНЕ МАТАЛАР ТҮРІНІҢ АРА-ҚАТЫНАСТАР КЕСТЕСІ

Инелер мен жіптер матаның түріне қарай таңдалады. Төменде инелер мен жіптерді таңдап алуға арналған кесте келтірілген.

Жұмысты бастамас бұрын әрқашан онымен салыстырыңыз. Сондай-ақ, шарықтағы жіптің түрі мен қалыңдығы жоғарыдан орнатылған жіпке сәйкес келетініне көз жеткізіңіз.

Түрі	Мата	Жіп	Иненің өлшемі
Жеңіл	крепдешин, бетперде, бәтес, органза, жоржет, трикотаж	Жұқа жібек Жұқа мақта-мата Жұқа синтетикалық Полиэстермен мақта	9 немесе 11
Орташа	зығыр, мақта, пике, саржа, қос трикотаж, перкаль	№50 жібек №50-80 мақ та №50-60 синтетика №50-60 полиэстермен мақта	11 немесе 14
Ауыр	джинсы, твид, габардин, пәлтелік мата, күлтелік және қаптағыш мата	№50 жібек №40-50 мақ та №40-50 синтетика №40-50 полиэстермен мақта	14 немесе 16

ЕСКЕРТУ!

Әрқашан машинаны электр желіден ашаны розеткадан суырып алып ажыратыңыз.

Инені ауыстыру

1. Инені жоғарғы күйге көтеру үшін тегершікті доңғалақты өзіңізге қарай бұраңыз және қысқыш табанды төмен түсіріңіз.
2. Инені босату үшін инені бекіту бұрандасын өзіңізге қарай (сағат тіліне қарсы) бұраңыз.
3. Инені ұстағыштан шығарып алыңыз.
4. Жаңа инені ине ұстағышқа тегіс жағымен өзіңізден ары қарай салыңыз.
5. Инені мүмкіндігінше жоғары қарай тірелгенше жылжытыңыз.
6. Иненің бекіту бұрандасын бұрағыштың көмегімен сағат тілі бойымен мықтап қатайтыңыз.

ЕСКЕРТПЕ: Бұранданы мықтап тартыңыз, бірақ асыра тартпаңыз.

Пайдалы кең ес: Инені ауыстыруды жеңілдету және оның ине пластинасының тесігіне түсуін болдырмау үшін бір жапырақ матаны басқыш табанның астына қойыңыз және ауыстырар алдында табанды төмен түсіріңіз.

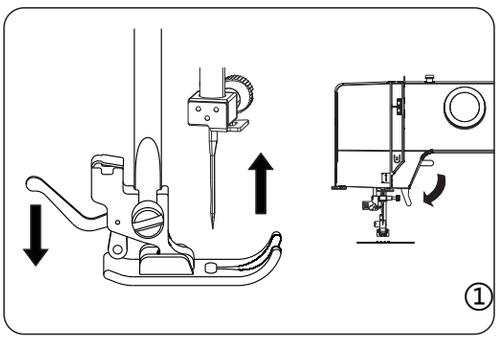

* Инелерде кертіктердің немесе доғал ұшының бар-жоғын үнемі тексеріп отырыңыз.
Трикотаждағы, жұқа жібектегі және ұқсас маталардағы кермеліктер мен зақымданулар қайтымсыз болып табылады және іс-жүзінде әрдайым зақымдалған инеден пайда болады.

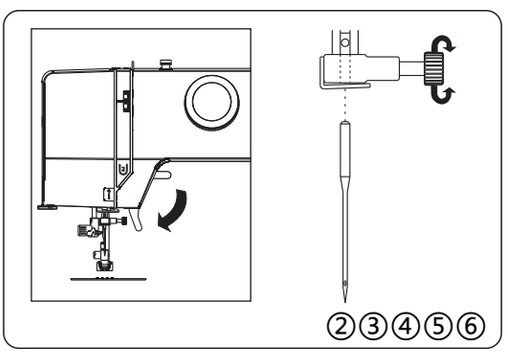

ТІГІН МАШИНАСЫНЫҢ ҚҰРЫЛЫСЫ

Тігістерді таңдау реттегіші

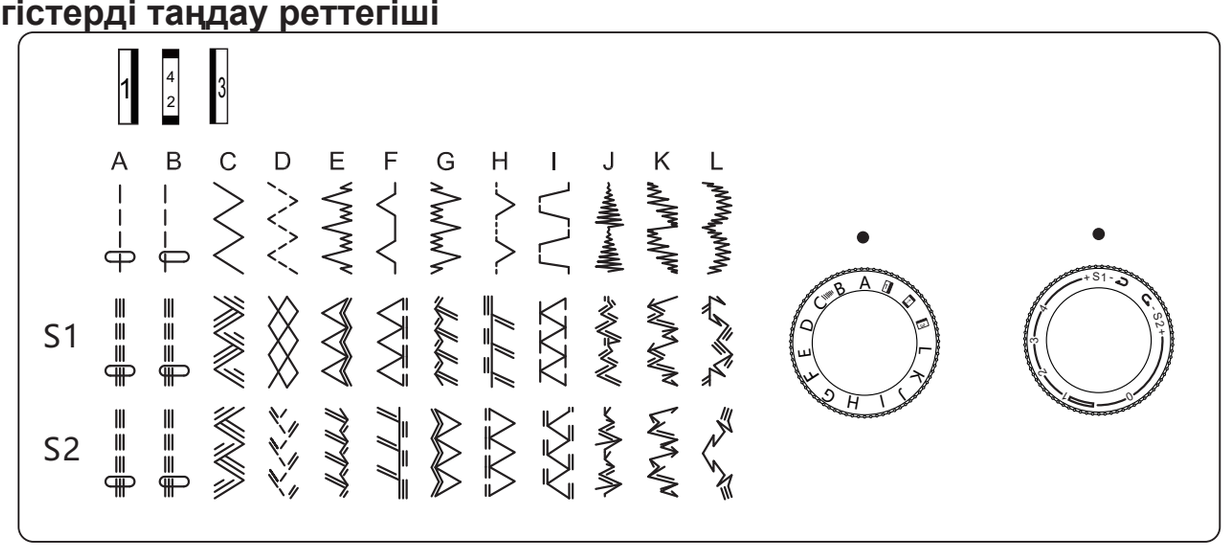

Инені матаның үстінен көтеріңіз және тігістерді таңдау реттегішін бұраңыз, қажетті тігіс үлгісін машина корпусындағы орнату белгісімен туралаңыз.

Стрейч-тігістерді таңдау

Стрейч-тігісті орындау үшін инешаншымның ұзындығын реттегішті S1 немесе S2 күйіне орнатыңыз.
Егер матаның түріне байланысты материалды алдыңғы және артқы беру біркелкі болмаса, реттеуді келесідей орындаңыз:

Егер тігістер қысылған болса, реттегішті «+» белгісіне қарай бұраңыз.
Егер тігістер созылған болса, реттегішті «-» белгісіне қарай бұраңыз.

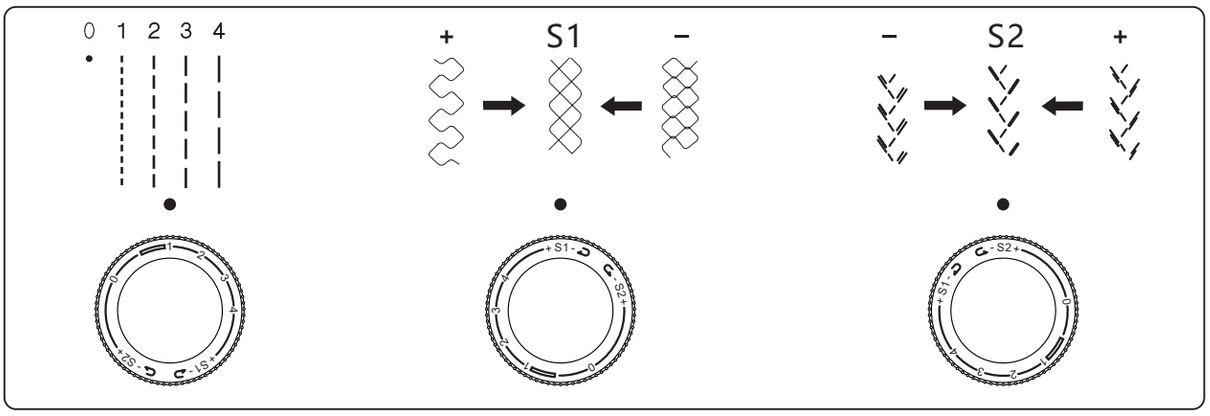

Инешаншымның ұзындығын реттегіш

Мән неғұрлым үлкен болса, инешаншым соғұрлым ұзағырақ болады. Матаның түріне байланысты сәйкес инешаншым ұзындығын таңдаңыз.

Инешаншымның енін реттегіш

Мән неғұрлым үлкен болса, инешаншым соғұрлым қысқа болады. Матаның түріне байланысты сәйкес инешаншым енін таңдаңыз.

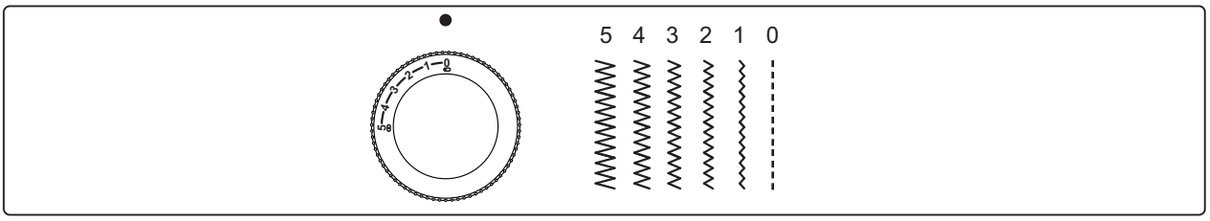

Тігін операцияларын орындау кезіндегі пайдалы кеңестер

Төменде неғұрлым сапалы нәтижелерге қол жеткізуге көмектесетін кеңестер келтірілген. Жұмыс барысында оларды ұстану ұсынылады.

1. Сынама тігіс

Жұмысты бастамас бұрын, инешаншымның ені мен ұзындығының әртүрлі мәндерімен сынама тігісті орындаңыз. Осыдан кейін келесі операциялар үшін ең қолайлы параметрлерді таңдаңыз. Сынама тігіс үшін өзіңіздің негізгі жұмысыңызда пайдаланатын тура сондай мата мен жіпті пайдаланыңыз. Жіптің керілуін, инешаншымның ұзындығы мен енін тексеріңіз.
Нәтиже тігістің түріне және мата қабаттарының санына байланысты болғандықтан, сынама тігісті сіздің негізгі жұмысыңызға мүмкіндігінше жақын жағдайларда орындау керек.

2. Бағытты өзгерту

Инені матаға түсіру үшін машинаны тоқтатыңыз және тегершікті доңғалақты өзіңізге қарай бұраңыз. Қысқыш табанды көтеріңіз.
Бағытты өзгерту үшін матаны иненің айналасына бұраңыз. Содан кейін табанды қайтадан түсіріңіз және жұмысты орындауды жалғастырыңыз.

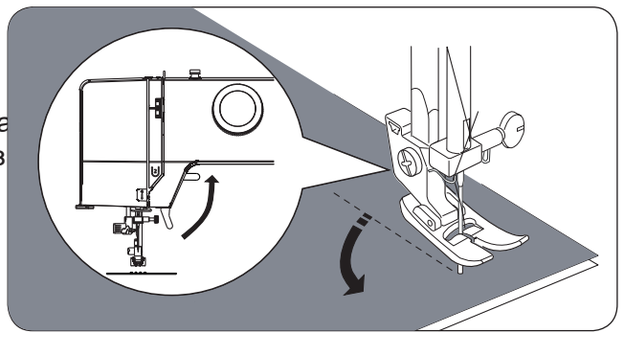

3. Бүгіліспен (доға бойынша) тігу

1) Машинаны тоқтатыңыз және бүгілісті ақырын тігу үшін матаны аздап бұрыңыз.
2) Ирек-ирек тәрізді тігіс кезінде инешаншымның қысқа ұзындығын орнатқан дұрыс – осылайша тігіс бүгілістерде тегістеу және жинақылау болады.

4. Қалың маталарды тігу

Егер мата қысуыш табанның астына сыймаса, табанды ең шеткі жоғарғы күйге көтеріңіз. Осыдан кейін матаны табанның астына салыңыз және тігуді бастаңыз. (4-бетті – «Қысқыш табанды көтеру иінтірегі» қараңыз.)

5. Серпімді маталарды немесе инешаншымдардың өткізуіне бейім маталарды тігу

Дөңгелек ұшы бар инені пайдаланыңыз. Неғұрлым ұзын инешаншымды орнатыңыз. Қажет болса, негізгі матаның астына астарлы мата қабатын салыңыз – бұл тігістің сапасын жақсартады.

6. Жұқа маталар мен жібекті тігу

Мұндай маталар немесе жібек ығысуы мүмкін, бұл біркелкі емес тігіске әкеледі немесе біркелкі емес беріледі. Бұған жол бермеу үшін матаның астына астарлы қабат салыңыз — бұл ығысуды болдырмайды.

7. Стрейч маталарды тігу

Негізгі тігіс алдында бөлшектерді қолмен көктеу ұсынылады. Осы матамен машинада жұмыс істеген кезде матаны созбаңыз.

8. Жеңдік тігу (бос жеңді пайдалану)

Жеңдерді, шалбарларды және басқа қол жетімдігі қиын жерлерді өңдеу үшін жеңдік платформаның функциясын пайдаланыңыз (4-бетті қараңыз.)

ПАЙДАЛЫ ТІГІСТЕР

Түзу тігіс

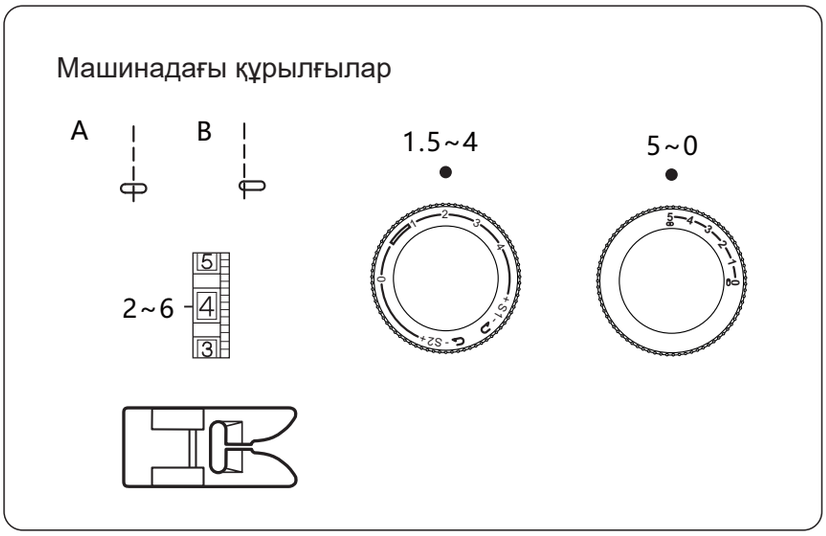

Қысқыш табанды көтеріңіз және матаны ине тақташасындағы бағыттаушы сызықтың бойымен орналастырыңыз
Инені матаға түсіріңіз.
Қысқыш табанды төмен түсіріп, жіпті артқа тартыңыз.
Басқару басқышын басыңыз.
Матаны бағыттауыш сызық бойымен ақырын бағыттаңыз, бұл машинаға материалды өздігінен беруге мүмкіндік береді.

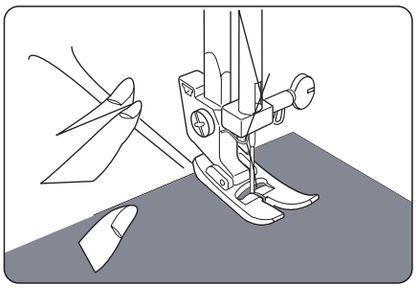

Тігістің басын және соңын бекіту үшін реверс (кері жүріс) түймесін басыңыз және кері бағытта бірнеше инешаншымдар орындаңыз. Кейін қысқыш табанды көтеріңіз және мұқият жіптерді артқа тартып, матаны суырып алыңыз

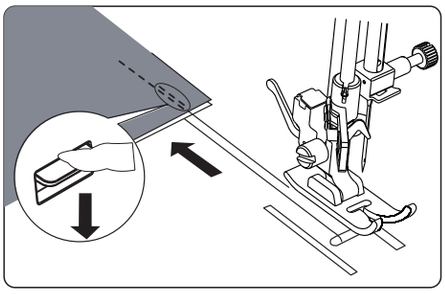

Жіптер келесі тігісті бастауға ыңғайлы оңтайлы ұзындыққа кесіледі.

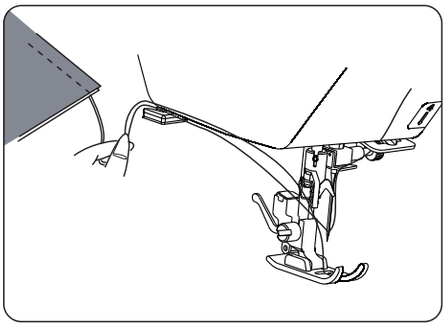

Ирек-ирек тәрізді тігіс

Қарапайым ирек-ирек тәрізді тігіс жиектерді торлау, түймелерді тігу және басқа операциялар үшін кеңінен қолданылады.

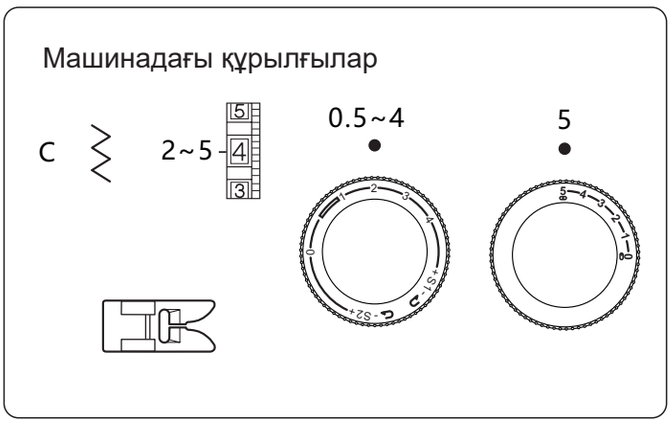

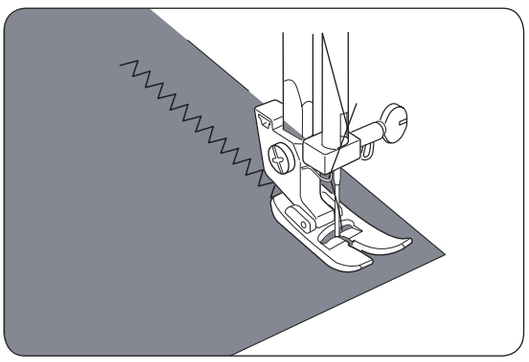

Ілмектеулі тігіс

Тігістің бұл түрі матаның өңделмеген жиектерінің сетінеуіне жол бермеу үшін тігістерді өңдеу үшін қолданылады.

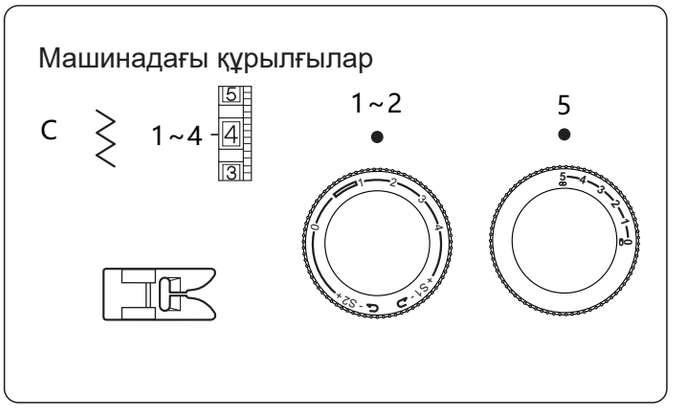

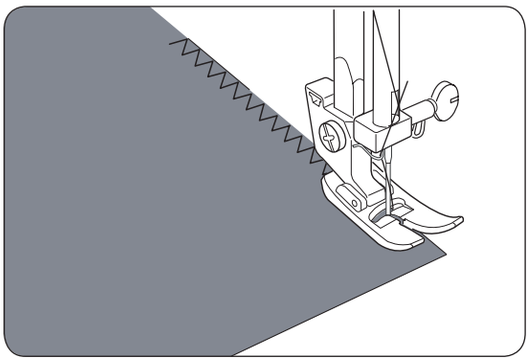

Жиекілмектеулі тігіс

Жақсы нәтиже алу үшін ирек-иректің оң жақ инешаншымдары матаның шетінен сәл асып кетуі керек.

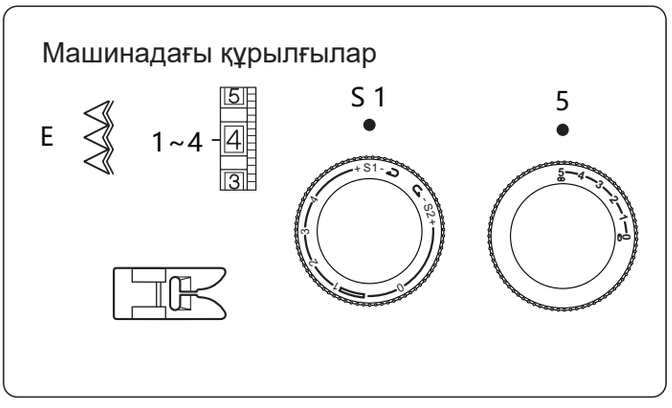

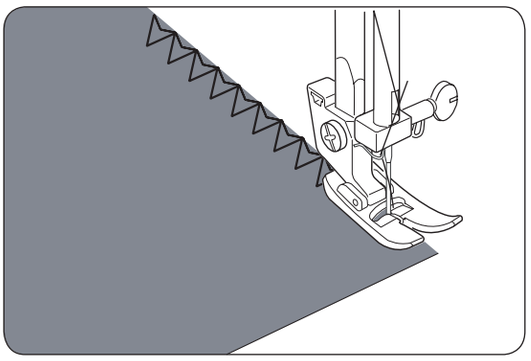

ПАЙДАЛЫ ТІГІСТЕР

Трикотаж тігіс

Матаны қысқыш табанның астына, оның шеті табанның оң жағының астына сәл кіретіндей етіп орнатыңыз.
Матаны тігістің оң жақ инешаншымдары матаның дәл шетінде болатындай етіп бағыттаңыз.

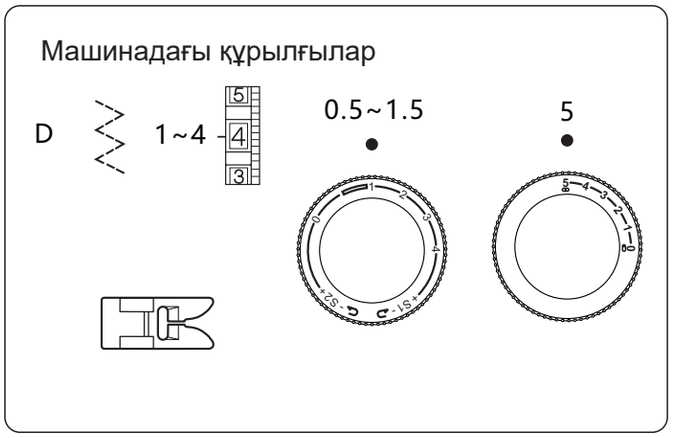

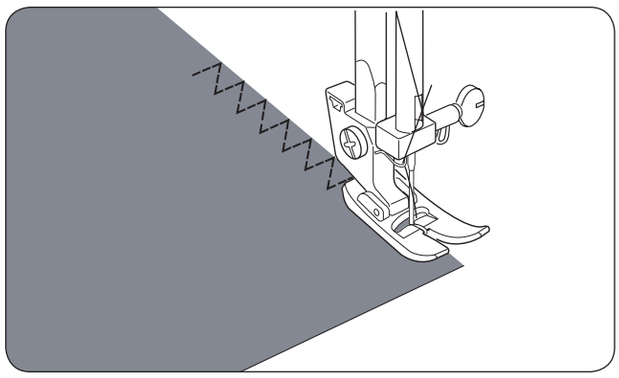

Күшейтілген тігіс

Бұл тігіс екі алға және бір артқа инешаншыммен орындалады да, жыртылуы қиын болатын берік тігіс түзейді.
Жүктеу алдында бұйымды шақтап көру үшін көктеу ұсынылады.

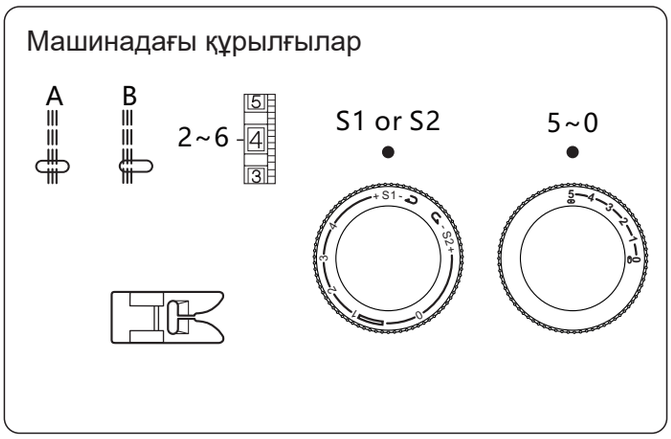

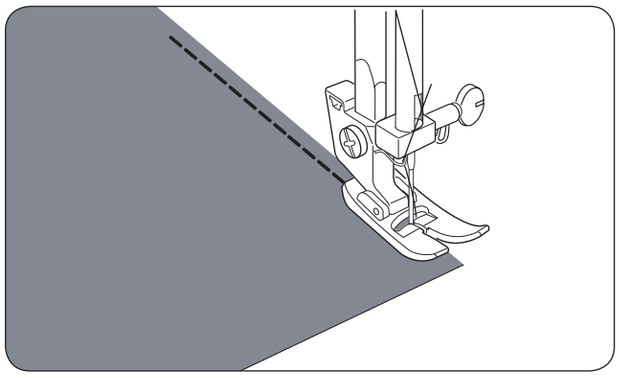

ПАЙДАЛЫ ТІГІСТЕР

Түймелерді тігу

Машинадағы құрылғылар

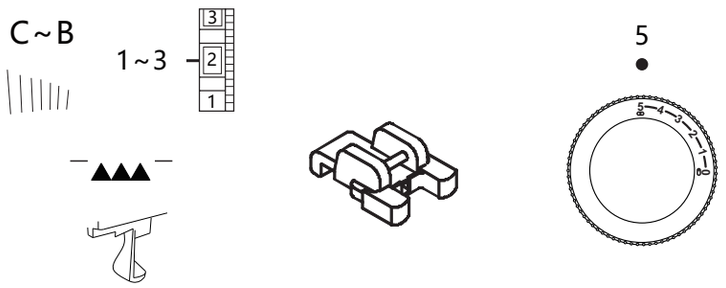

Төменгі мата тасымалдағышты түсіріңіз

ЕСКЕРТПЕ:

1. Төменгі мата тасымалдағышты түсіріңіз (4-бетті қараңыз). Жұмыс аяқталғаннан кейін иінтіректі міндетті түрде бастапқы күйіне қайтарыңыз.
2. Инешаншымның ұзындығын реттегішін теңшеу қажет емес.

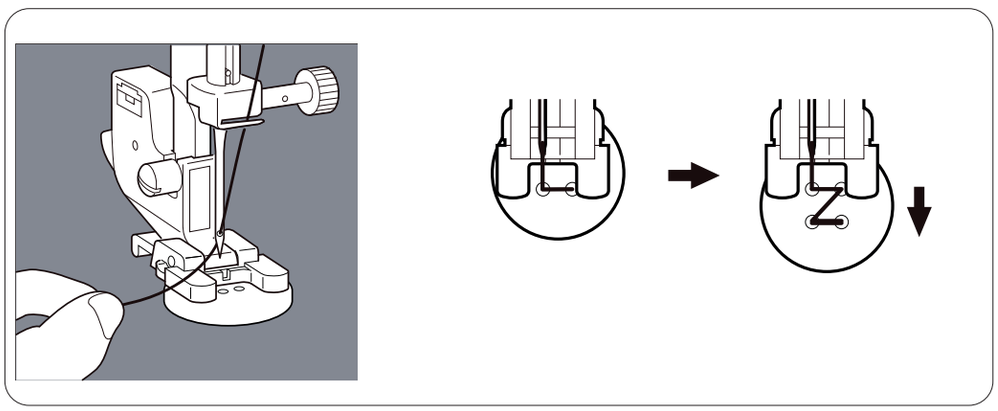

Мата мен түймені басқыш табанның астына орналастырыңыз. Табанды түсіріңіз. Тегершік доңғалағын өзіңізге қарай бұраңыз және ине түйменің екі тесігіне (сол және оң) еркін өтетініне көз жеткізіңіз. Қажет болса, инешаншымның енін реттеңіз. Шамамен 10 көлденең инешаншым жасаңыз.

Егер сіз төрт тесігі бар түймені тігіп жатсаңыз, алдымен алдыңғы тесіктер жұбын (сізге жақынырақ) тігіңіз. Содан кейін түймені ине тесіктердің екінші жұбына (машинаның артқы бөлігіне жақынырақ) өтетіндей етіп жылжытыңыз және оларды дәл осылай етіп тігіңіз.

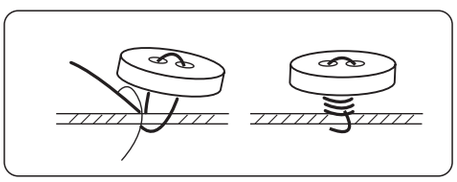

Жіпті бекіту үшін ұзындығы шамамен 25 см болатын үстіңгі жіптің ұшын қалдырыңыз, оны түйме мен матаның арасындағы жіптерге айналдыра бірнеше рет ораңыз, содан кейін ықтап түйін байлаңыз.

ПАЙДАЛЫ ТІГІСТЕР

Түймеге арналған ілмек

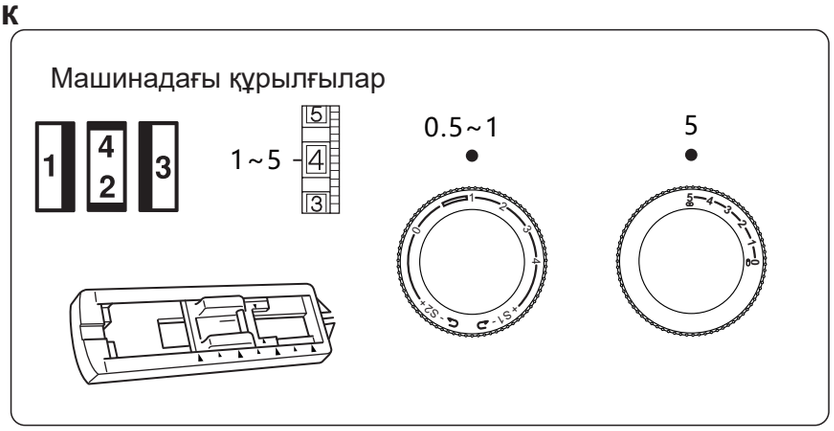

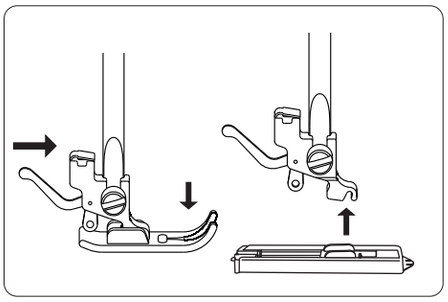

Ілмек табанын орнатыңыз.
* Негізгі бұйымда ілмектер жасамас бұрын, мата үлгісіне бірнеше сынақ ілмектерін жасаңыз.
* Серпімді маталармен жұмыс істеген кезде астарлы материалды пайдаланыңыз.

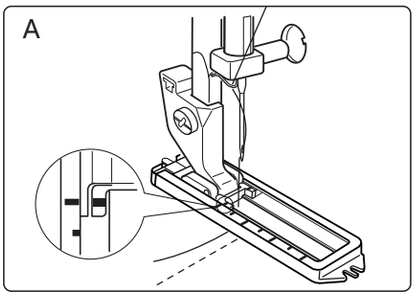

A. 1 тігісін таңдаңыз. Екі жіпті де қысқыш табанның астына солға қарай тартыңыз. Бұйымды табанның астына салыңыз.

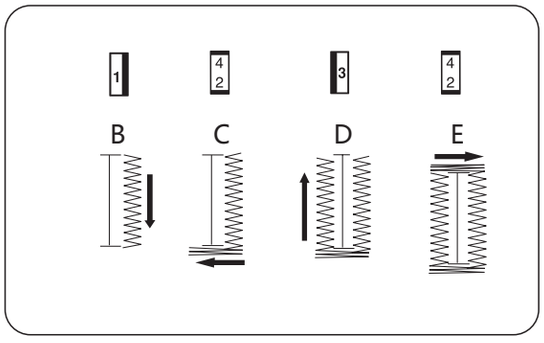

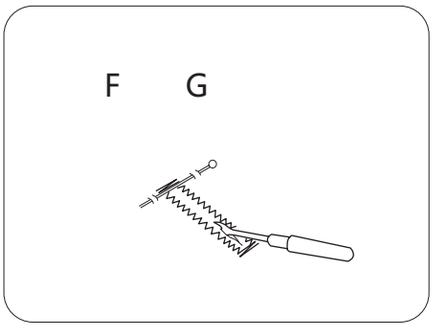

B. Инені бастапқы нүктеге түсіріңіз. Содан кейін ілмекті орындау үшін табанды төмен түсіріңіз. Ілмектің сол жағын қажетті ұзындыққа тігіп, машинаны тоқтатыңыз.
C. Тегершікті доңғалақты өзіңізге қарай бұраңыз және инені ең жоғарғы күйге көтеріңіз, кейін 4/2 таң дақ ыз.
D. Инені қайтадан жоғары көтеріп, 3 тігісті таңдаңыз. Ілмектің оң жағын сол жағымен бірдей етіп тігіңіз, содан кейін машинаны тоқтатыңыз.
E. Инені көтеріңіз және 4/2 тігісін таңдаңыз. Тағы да бес бекітуші инешаншымдар жасаңыз.
F. Қысқыш табанды көтеріңіз, мұ қ ият матаны тартыңыз. Үстіңгі және астыңғы жіптерді кесіңіз, ұзындығы шамамен 10 см бос ұштарын қалдырыңыз, жә не оларды өнімнің кері жағына байлаңыз.
G. Тігістердің ортасын кесіп, ілмекті сөккішпен абайлап ашыңыз.

ПАЙДАЛЫ ТІГІСТЕР

KZ

Түймеге арналған ілмек

Пайдалы кең естер:
Неғұрлым жинақы ілмекті тігіс үшін жоғарғы жіптің керілуін аздап босатыңыз.
Жұқа немесе серпімді маталармен жұмыс жасаған кезде астарлы материалды пайдаланыңыз.
Тігісті сөккішпенпен кесу кезінде тігісті кездейсоқ зақымдап алмау үшін ілмектің ұшына көлденең етіп түйреуіш салу ұсынылады.
Трикотаж және серпімді маталармен жұмыс істеген кезде тығыздағыш баусымды пайдалану ұсынылады – ирек-ирек тәрізді тігіс оның үстінен өту керек.
Ілмекке арналған табандағы белгілер бірнеше ілмектерді біркелкі орналастыруға көмектеседі.

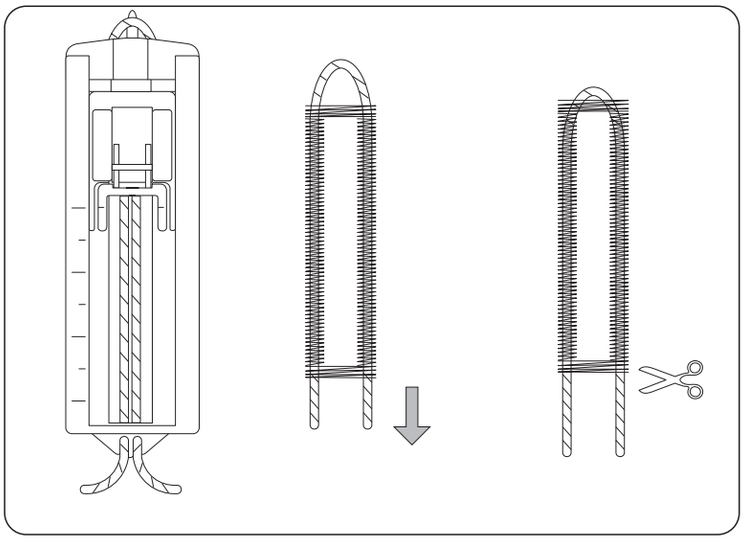

1. Қысқыштабанды көтеріңіз, тығыздағыш баусымды өткізіңіз және оны ілмек үшін табанның артқы жағындағы шығыңқы жерге орналастырыңыз.
2. Табан астындағы баусымды алға қарай тартыңыз.
3. Баусымды табанның алдыңғы жағындағы шығыңқы жердің айналасына орап бекітіңіз.
4. Инені матаның бастапқы нүктесіне түсіріңіз және табанды түсіріңіз.
5. 17-беттегі нұсқаулыққа сәйкес ілмекті орындаңыз.
6. Тігу аяқталғаннан кейін баусымды ақырындап тартыңыз.
7. Баусымның артығын кесіп тастаңыз.

Сыдырманы жапсыра тігу

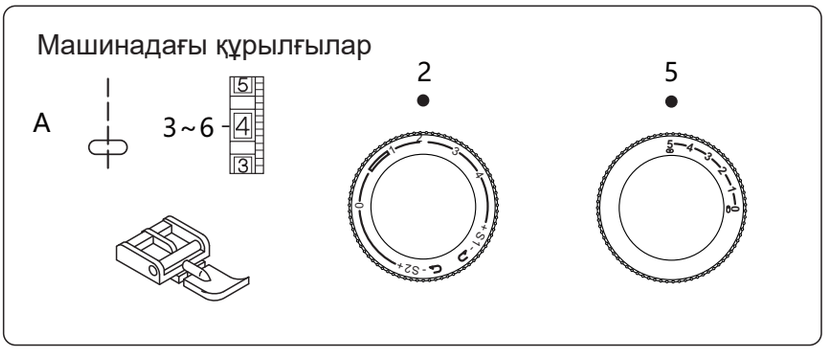

Сыдырманы тігу үшін табанды орнатыңыз.
Сыдырманың оң жағын тігу кезінде оң жақтағы суретте көрсетілгендей табанды орнатыңыз.
Сыдырманың сол жағын тігу кезінде оң жақта көрсетілгендей етіп табанды орнатыңыз.

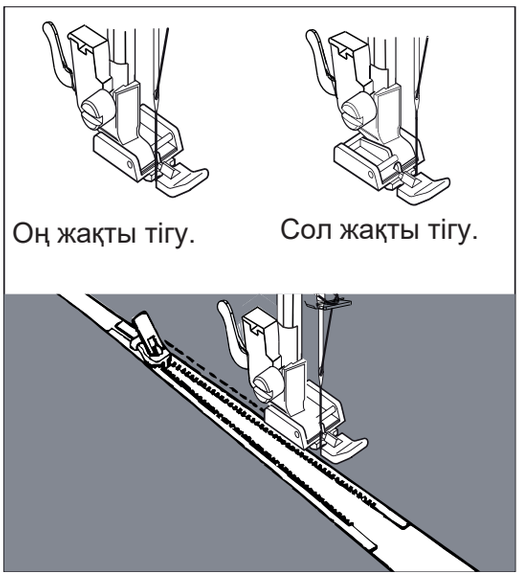

Пайдалы кеңес:
Сыдырманы тігу кезінде ине сыдырманың тістеріне тимейтініне көз жеткізіңіз. Әйтпеген жағдайда, бұл иненің сынуына немесе тіпті жарақатқа әкелуі мүмкін.

ПАЙДАЛЫ ТІГІСТЕР

Жасырын тігіс

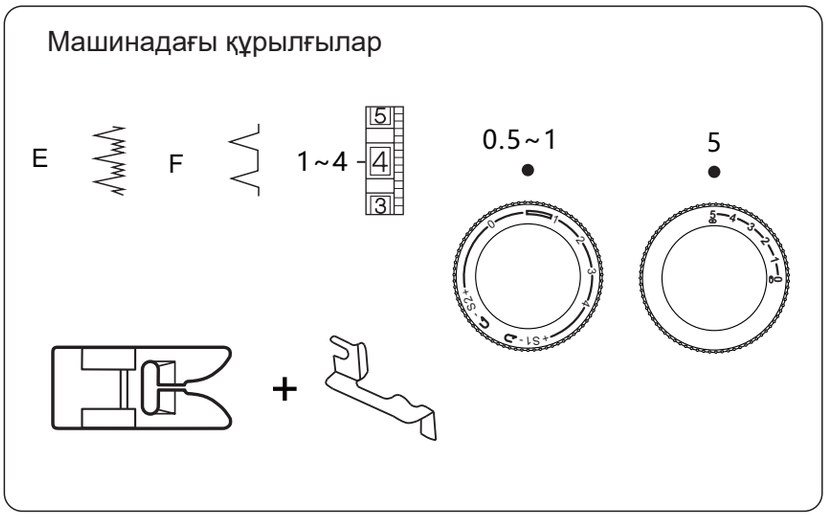

Суретте көрсетілгендей матаны бүгіңіз. Қысқыш табанды төмен түсіріңіз, содан кейін бұранда мен табан ұстағышының қарнағы арасында иілу бағыттауышын орнату үшін табан ұстағышының бекіту бұрандасын босатыңыз. Бағыттауыштың қабырғасы қысқыш табанның «саусақтарының» ортасында орналасқанына көз жеткізіп, бұранданы қатайтыңыз.

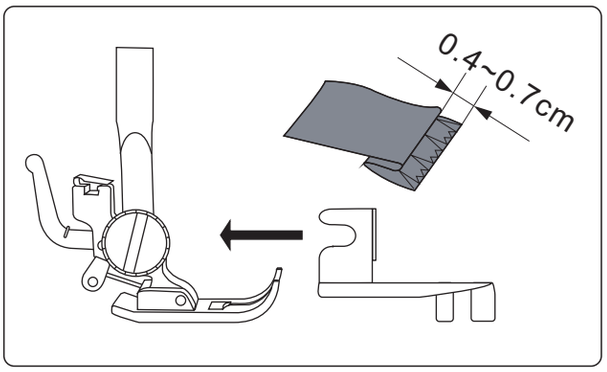

Қысқыш табанды көтеріңіз және матаның жұмсақ бүгілісі иілу үшін бағыттауыштың қабырғасына тірелетіндей етіп, оның астына матаны орнатыңыз. Ирек-ирек тәрізді инешаншымдар жиектің шетіне түсіп, матаның бүктемесін сәл жабыстыратындай етіп, табанды төмен түсіріп, тігуді ақырын бастаңыз. Жұмыс кезінде бүктеме бағыттауыштың қабырғасы бойымен үнемі жүретініне көз жеткізіңіз.

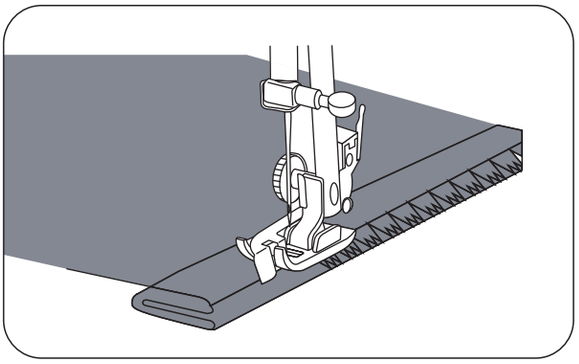

Матаны тегіс бетке жоғары бетімен қаратып жайыңыз.

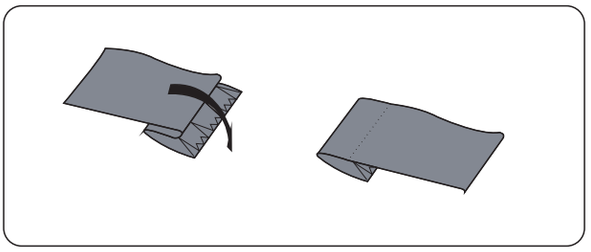

СӘНДІК ТІГІСТЕР

KZ

«Бақалшық» тігіс

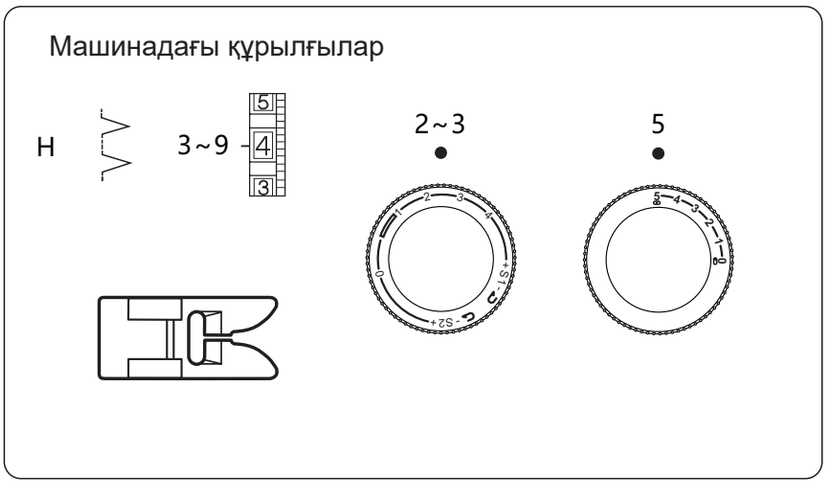

Матаның бүктемесін табанның ойығы бойымен орналастырыңыз. Ине оң жақтағы матаның шетінен өтіп, сәндік қыртысты қалыптастыруы керек.

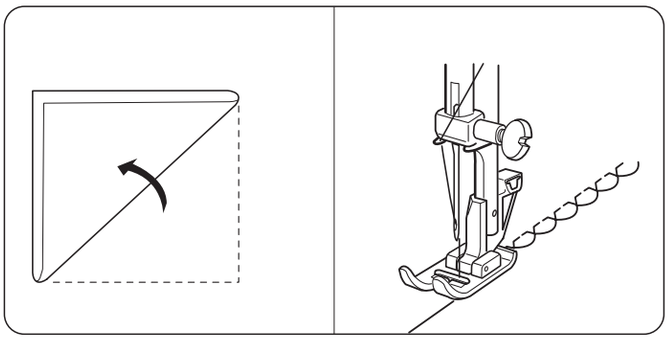

Стрейч-тігістер

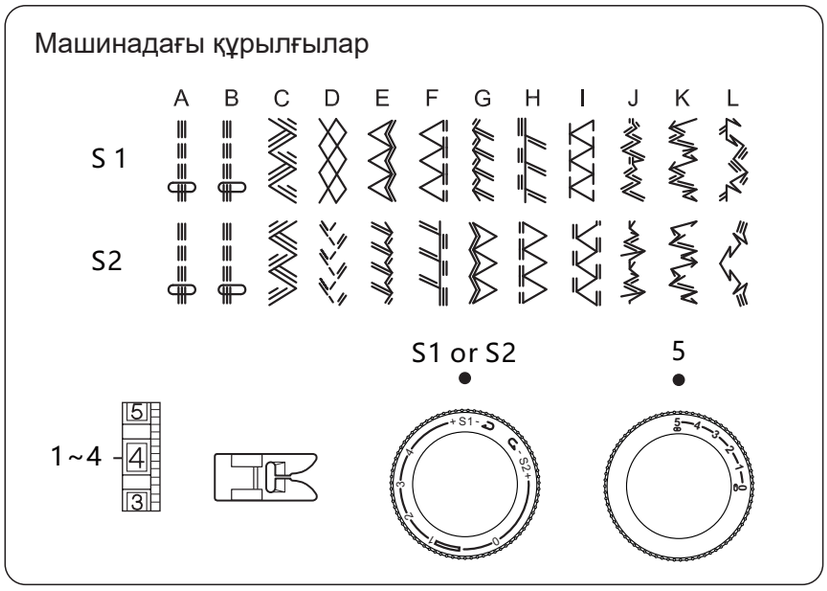

Егер матаның ерекшеліктеріне байланысты материалдың тікелей және кері берілуі біркелкі болмаса, инешаншымның ұзындығын реттегіштің көмегімен тігіс теңгерімін реттеңіз:
— егер тігіс қысылған болса, реттегішті «+» жағына;
— егер тігіс тым созылған болса – «-» жағына бұраңыз.

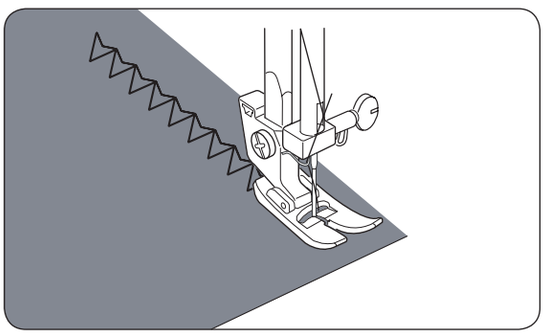

СӘНДІК ТІГІСТЕР

Сәндік сәтен тігістер

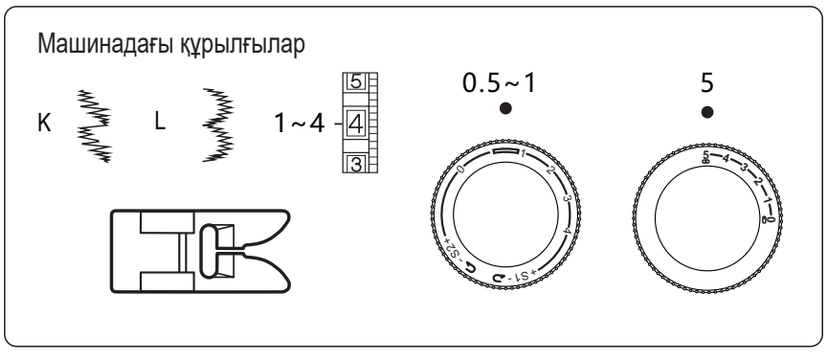

Инешаншымдар қатарын орындаңыз және жіптің керілуін матаның ішкі беті жағынан көрінетіндей етіп реттеңіз.
Жұмысты бастамас бұрын, ең жақсы нәтиже алу үшін негізгі матадағы тігісті тестілеп көріңіз.

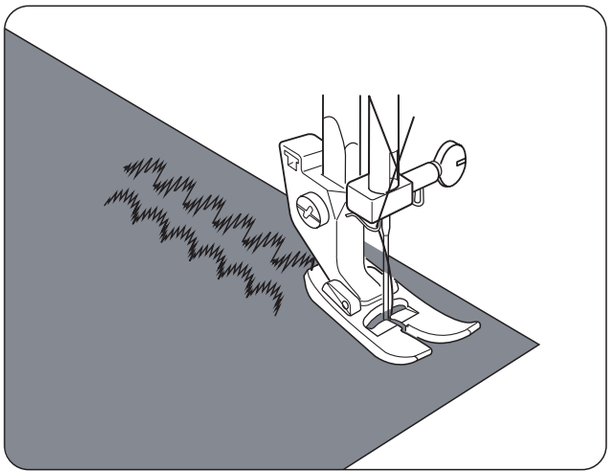

Бүрмелер

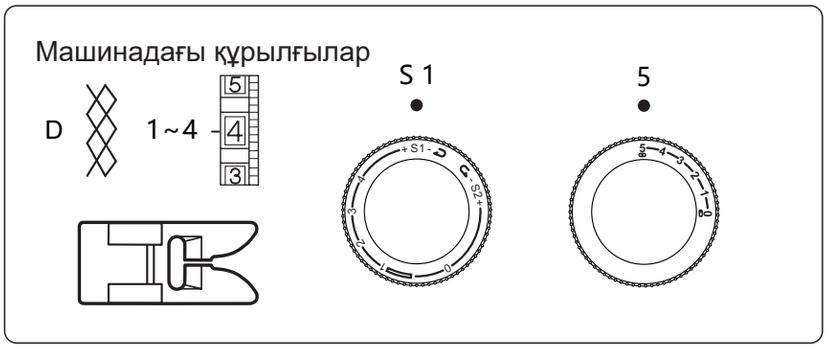

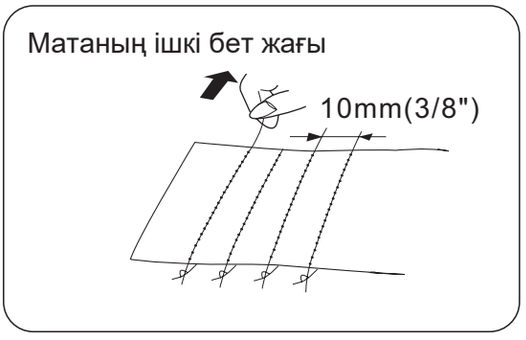

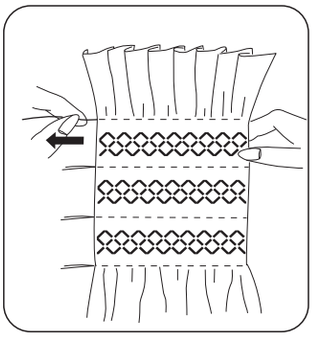

Инешаншымның ұзындығын 4-ке орнатқан кезде, жинау керек болатын учаскедегі әрбір 3/8 дюйм сайын түзу тігістер жасаңыз. Жіптерді бір жағынан байлаңыз, шарық жіптерді тартыңыз және бүрмелерді біркелкі таратыңыз. Жіптерді қарама-қарсы жағынан бекітіңіз. Бүрмелер қатарлары арасында сәндік тігіс жасаңыз. Содан кейін бүрмелі тігістерін мұқият алып тастаңыз.
ЕСКЕРТУ: Бүрмелерді орындауды жеңілдету үшін жоғарғы жіптің керілуін босатыңыз.

СӘНДІК ТІГІСТЕР

KZ

Қорапты тігіс

Бұл тігіс тығыз аралық қабат материалдарын біріктіру үшін қолданылады.
Екі өңделмеген жиекті бір-бірінің үстіне қойыңыз және оларды қорапты тігіспен тігіңіз.

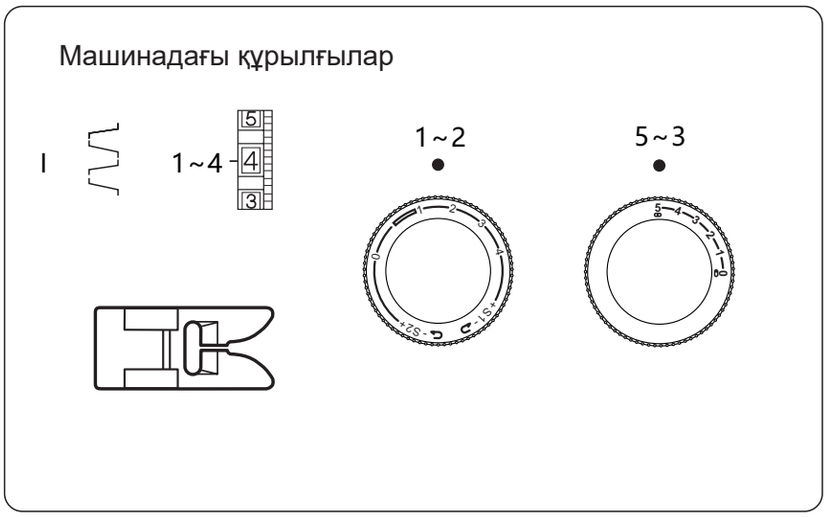

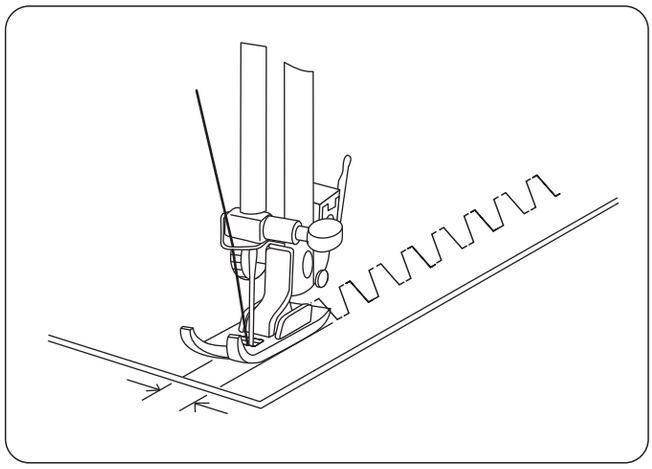

Еркін тігу

Еркін тігу тігістерді кез-келген бағытта – сіздің қалауыңыз бойынша еркін стильде орындауға мүмкіндік береді.

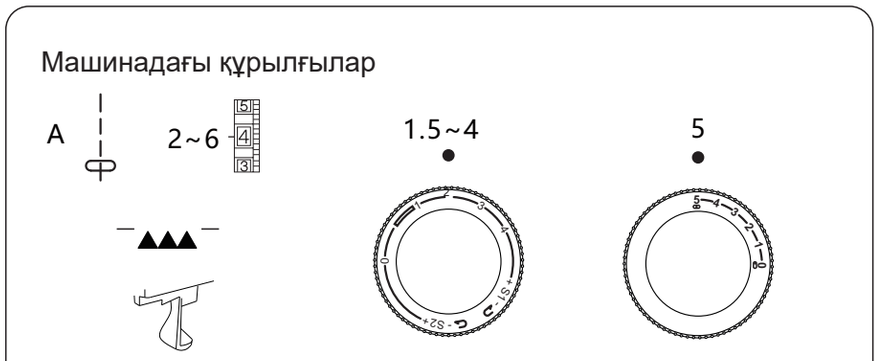

Төменгі мата тасымалдауышты түсіріңіз.

ЕСКЕРТПЕ:

1. Төменгі мата тасымалдауышты түсіріңіз (4-бетті қараңыз). * Жұмысты аяқтағаннан кейін тұтқаны бастапқы күйге қайтаруды ұмытпаңыз.
2. Қысқыш табан мен қысқыш табанды ұстағышты шешіп алыңыз.

* Жұмыс аяқталғаннан кейін табан мен ұстағышты кері орнатыңыз.

МАШИНАНЫ КҮТУ

Шөлнек механизмін бөлшектеу және құрастыру

Шөлнек механизмін қалай бөлшектеуге және майлауға болады

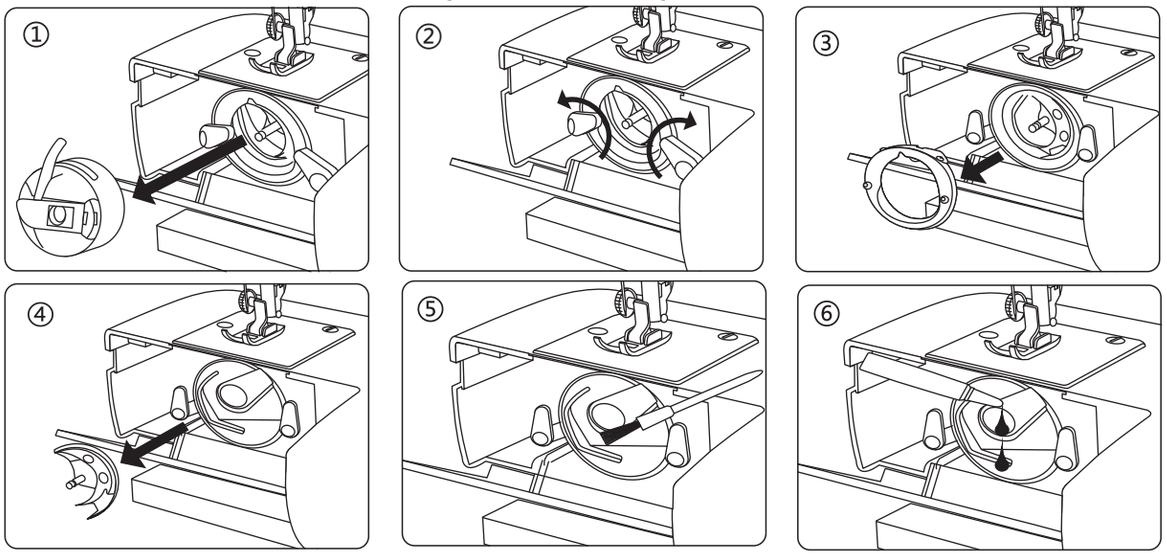

Инені ең жоғарғы күйге көтеріңіз және шөлнек бөлігінің қақпағын ашыңыз.

1. Шарық қалпақшасының ілмегін ашыңыз және оны машинадан шығарып алыңыз.
2. Шөлнек құрылғысының қақпақ бекіткіштерін ашыңыз.
3. Шөлнек қақпағын шешіңіз.
4. Шөлнекті мұқият шығарып алыңыз.
5. Шөлнек құрылғысын қылшақпен және жұмсақ құрғақ матамен тазалаңыз.
6. Құрастыру алдында шөлнек құрылғысының бөлшектеріне сапалы майдың бірнеше тамшысын жағыңыз.

Ескерту: Майды қалыпты мөлшерде пайдаланыңыз – артық мөлшер оның матаға ағып кетуіне әкелуі мүмкін.

Ескерту:
1. Майды қалыпты пайдаланыңыз – артық мөлшер оның матаға ағып кетуіне әкелуі мүмкін.
2. Егер машина бос тұрған болса немесе біркелкі жұмыс істемесе, майлау нүктесіне бірнеше тамшы керосин жағыңыз және машинаны бір минут ішінде қолмен айналдырып отырыңыз.
3. Ұзақ уақыт (4-8 сағат) жұмыс істегенде немесе сыртқы шу пайда болған кезде, майлау нүктесіне 2-3 тамшы тігін майын жағыңыз.

Шөлнек механизмін құрастыру

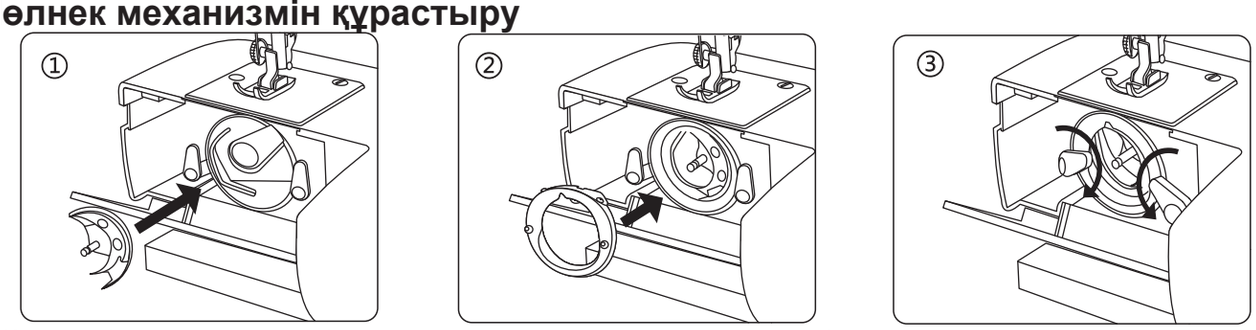

1. Шөлнекті орталық түйреуіштен алыңыз және оны шөлнек жетегімен дұрыс шеңбер құратындай етіп қайтадан шөлнек бөлігіне мұқият орнатыңыз.
2. Төменгі түйреуіштің ойыққа сәйкес келетініне көз жеткізіп, шөлнек механизмінің сақинасын орнатыңыз.
3. Бекіткіштерді бастапқы орнына бұру арқылы сақинаны бекітіңіз.
4. Шөлнек қалпақшасын салыңыз.

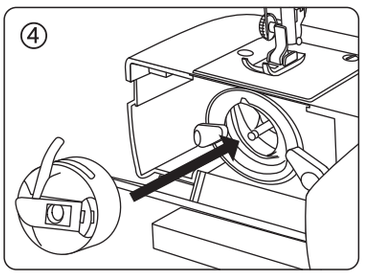

ЕСКЕРТУ!	**Машинамен кез-келген операцияларды жасамас бұрын, оны электр желісінен ажыратуды ұмытпаңыз.**

Төменгі мата тасымалдағышты тазалау

Инені және қысқыш табанды алыңыз. Ине тақташасын бекіту бұрандаларын алып тастаңыз және оны шешіп алыңыз.

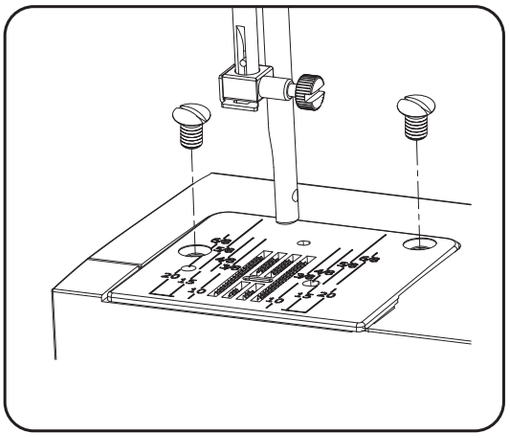

Төменгі мата тасымалдағыштың тістерінде жиналған шаң мен түкті кетіру үшін қылшақты пайдаланыңыз. Ине тақташасын қайтадан орнына қойыңыз.

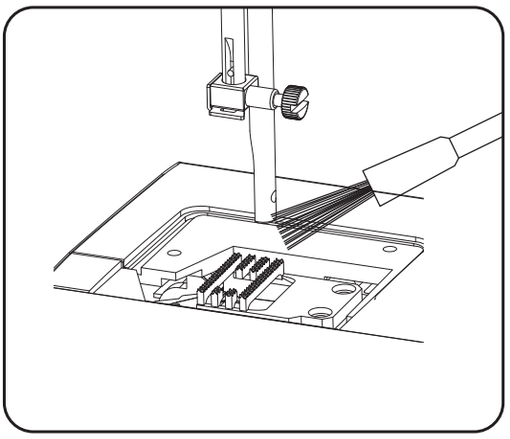

ЕСКЕРТУ!	**Машинамен кез-келген операцияларды жасамас бұрын, оны электр желісінен ажыратуды ұмытпаңыз.**

МАШИНАНЫ КҮТУ

Тігін машинасын майлау

1. Алдыңғы панельдің бұрандасын босатыңыз және панельді солға қарай жылжытып, шешіп алыңыз.
2. Майды схемадағы көрсеткілермен көрсетілген нүктелерге жағыңыз.

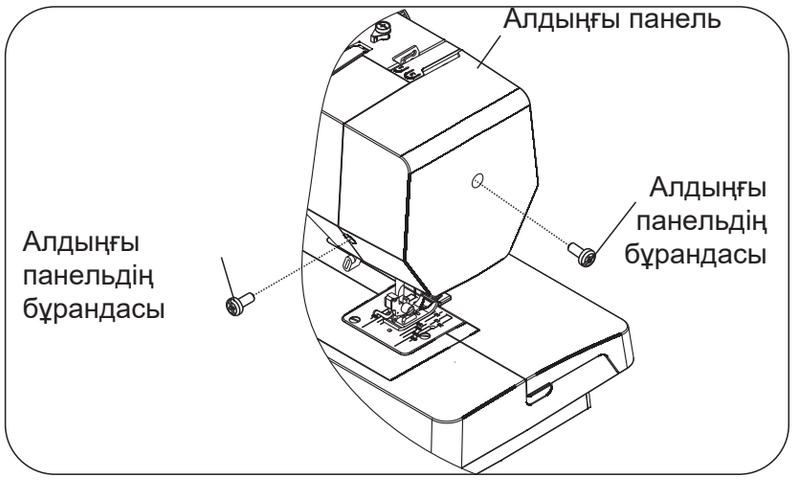

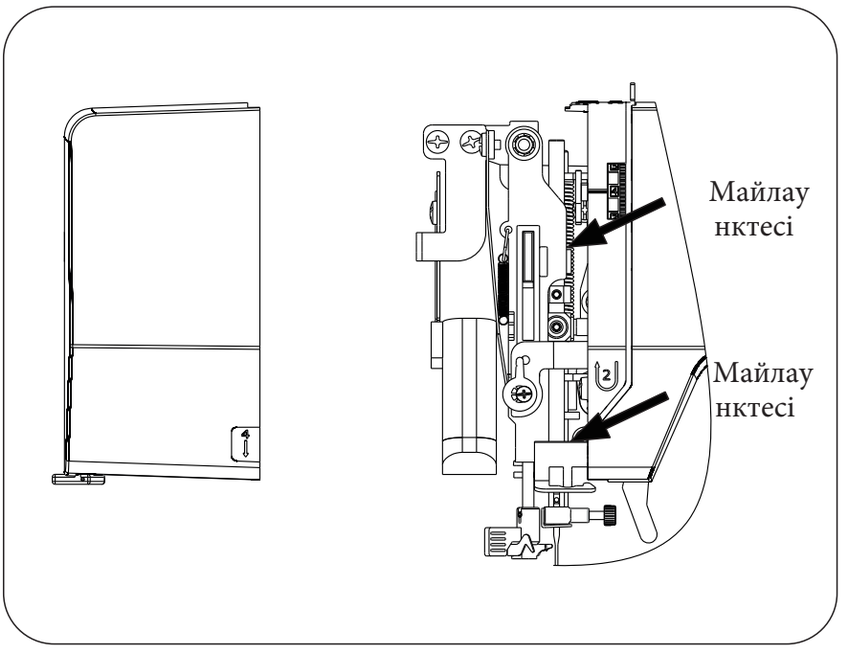

Суреттердегі көрсеткілермен көрсетілген нүктелерге сапалы тігін майының бірнеше тамшысын жағыңыз. Егер машина тұрақты пайдаланылып жү рсе жылына 2-3 рет майлаңыз.
Егер машина бос тұрған болса немесе біркелкі жұмыс істемесе, майлау нүктесіне бірнеше тамшы керосин жағыңыз және машинаны бір минут ішінде қолмен айналдырып отырыңыз.
Майлау алдында майлау нүктелерін тазартуды ұмытпаңыз.

ЕСКЕРТУ!	**Машинамен кез-келген операцияларды жасамас бұрын, оны электр желісінен ажыратуды ұмытпаңыз.**

АҚАУЛАРДЫ ЖОЮ

KZ

Ақау	Ықтимал себебі	Кеңес
Ине жіп зіле береді	1. Жоғарғы (ине) жіп дұрыс сабақталмаған. 2. Жоғарғы жіптің керілуі тым күшті. 3. Ине бүгілген немесе мұқалған. 4. Ине дұрыс орнатылмаған. 5. Тігу басталған кезде жоғарғы және төменгі жіптер артқа қысқыш табанының астына шығарылмайды. 6. Жіп сапасы немесе қалыңдығы бойынша жарамайды.	1. Жоғарғы жіпті қайта салыңыз. (7-бетті қараңыз) 2. Жоғарғы жіптің керілуін реттеңіз. (9-бетті қараңыз) 3. Инені ауыстырыңыз. (10-бетті қараңыз) 4. Инені дұрыс орнатыңыз. (10-бетті қараңыз) 5. Жұмысты орындауға дұрыс дайындалыңыз. (7,9-беттерді қараңыз) 6. Қолайлы жіпті пайдаланыңыз. (10-бетті қараңыз)
Шарық жіп үзіле береді	1. Шарық жіп шөлнек қалпақшасына дұрыс сабақталмаған. 2. Шөлнек қалпақшасында түк жиналып қалған. 3. Шарық зақымдалған және қалыпты айналмайды.	1. Шөлнек жіпті қайта салыңыз. (9-бетті қараңыз) 2. Шөлнек құрылғысын тазалаңыз. (23-бетті қараңыз) 3. Шөлнекті ауыстырыңыз. (6-бетті қараңыз)
Ине сынып қалады	1. Ине дұрыс орнатылмаған. 2. Ине бүгілген немесе мұқалған. 3. Инені бекіту бұрандасы босап қалған. 4. Жоғарғы жіптің керілуі тым күшті. 5. Ине тым жұқа.	1. Инені қайта орнатыңыз. (10-бетті қараңыз) 2. Инені ауыстырыңыз. (10-бетті қараңыз) 3. Иненің бекіту бұрандасын қатайтыңыз. 4. Жоғарғы жіптің керілуін реттеңіз. (9-бетті қараңыз) 5. Қолайлы инені орнатыңыз. (10-бетті қараңыз)
Инешаншымдарды өткізіп алу	1. Ине дұрыс орнатылмаған. 2. Ине бүгілген немесе мұқалған. 3. Ине және/немесе жіптер жұмыс жүргізілетін матаның түріне сәйкес келмейді. 4. Жоғарғы жіп дұрыс сабақталмаған. 5. Ине жарамайды.	1. Инені қайта орнатыңыз. (10-бетті қараңыз) 2. Инені ауыстырыңыз. (10-бетті қараңыз) 3. Қолайлы ине мен жіпті орнатыңыз. (10-бетті қараңыз) 4. Жоғарғы жіпті қайта салыңыз. (7-бетті қараңыз) 5. Тиісті инені орнатыңыз. (10-бетті қараңыз)
Толқынды тігіс	1. Жоғарғы жіп тым күшті керілген. 2. Жоғарғы жіп дұрыс емес салынған. 3. Пайдаланылған мата үшін жоғарғы жіп тым қалың.	1. Жоғарғы жіптің керілуін реттеңіз. (9-бетті қараңыз) 2. Жоғарғы жіпті қайта салыңыз. (7-бетті қараңыз) 3. Қалыңдығы бойынша қолайлы жіпті пайдаланыңыз. (10-бетті қараңыз)
Біркелкі емес беру	1. Төменгі мата тасымалдағыш (тісті тіреу) жіппен бітелген. 2. Жіп механизмде тығылып қалды.	1. Төменгі мата тасымалдағышты тазалаңыз. (24-бетті қараңыз) 2. Тығылып қалған жіпті алып тастаңыз және қысқыш аймағын мұқият тазалаңыз
Машина жұмыс істемейді	1. Машина қуат желісіне қосылмаған. 2. Шөлнек механизмінде жіп тұрып қалған. 3. Шарықты орау айналдырғысы орау күйінде қалып қойған.	1. Электр желісіне қосылуды тексеріңіз. (3-бетті қараңыз) 2. Тығылып қалған жіпті алып тастаңыз және шөлнек құрылғысын тазалаңыз. 3. Шарық орамасының айналдырығысын бастапқы күйіне қайтарыңыз. (5-бетті қараңыз)
Жіпті орау	1. Тігуді бастамас бұрын қысқыш табанды көтеру тұтқасы түсірілмеген. 2. Жоғарғы жіп дұрыс емес салынған. 3. Төменгі жіп дұрыс емес салынған (шөлнекті қалпақшада).	1. Жұмысты бастамас бұрын қысқыш табанды түсіріңіз. (4-бетті қараңыз) 2. Жоғарғы жіпті қайта салыңыз. (7-бетті қараңыз) 3. Төменгі жіпті қайта салыңыз. (9-бетті қараңыз)

Бұйым	Тігін машинасы
Сауда маркасы	CHAYKA
Моделі	**AIR, ECOPRO, GREEN, NEO**
Өндірісі	«ЧЖЭЦЗЯН АКМЕ СЕВИНГ МАШИНАЛАР КО., ЛТД.» № 228 Сианму Батыс Жолы, Хужен, Лишуй, Чжэцзян, Қытай
Елі	Қытай
Қорек кернеуі, қуаты	220–240 В ~ 50 Гц 70 Вт
Сынып электр қауіпсіздігі	2-сынып электр тұрмыстық аспаптар
Сәйкестік сертификаты	EAC
Куәлік нөмірі	
Кепілдік мерзімі	1 жыл
Қызмет мерзімі	7 жыл
Өндірілген күні	Сериялық нөмір келесі ақпаратты қамтиды: Алғашқы екі Сан — өндіріс жылы Қалған сандар — өндірушінің жалпы ақпараты
Бұл жағдайда сынған	Өтінемін, өнімді пайдалануды тоқтатыңыз және қызмет көрсету орталығына хабарласыңыз
Пайдалану мерзімі аяқталғаннан кейін	Бұл жабдық қажет қаралса, қауіпсіз кәдеге жарату заңнамасына сәйкес. Сұрақтар туындаған жағдайда, сатушымен хабарласыңыз, сіз сатып алдыңыз машинаға
Өкілдік және жөндеу бойынша наразылықтар	Сауалдар бойынша толық ақпарат алу үшін тауарды сатып алу орны
Импорттаушы	Қараңыз ақпаратты қаптамада

Бейне нұсқаулық

КЕПІЛДІК ТАЛОНЫ тігін машинасына

CHAYKA®

Бұйымның атауы (моделі):

Сериялық нөмір:

Сату күні:

Сатушының қолы:

Дүкеннің мөрі:

Сервистік орталықтың мекенжайы, телефоны (сауда ұйымымен толтырылады)

Авторизацияланған қызмет көрсету орталығының **бірыңғай телефоны 8 (800) 101-65-50**

Ресей: «ЭЛФОРТ» ЖШҚ (www.elfort.ru),
тел.: +7 (985) 643-68-54, +7 (495) 925-65-00

Беларусь: «ЭЛФОРТ ЛТД» ЖСУК (www.elfort-ltd.by),
тел.: +375 (17) 301-00-99, +375 (33) 351-57-74, +375 (29) 602-78-81

Қазақстан: LLC "HOBBYMASTER" (www.hobbymaster.kz),
тел.: +7 (771) 993-09-29, +7 (771) 504-68-40

Өзбекстан:FE LLC "ASTEX INTER" (www.astex.uz),
тел.: +998 (90) 115-11-99

Өнім тексерілді, сыртқы түріне және жинақтамасына шағымдар жоқ. Кепілдік шарттарымен таныстым.

Сатып алушының қолы:

Кепілдік жөндеу кестесі

Күні	Ақаулардың сипаты	Жөндеу мазмұны	Шебердің қолы, күні	Өнім алынды. Менің шағымым жоқ. Клиенттің қолы. Күні.

Кепілдік шарттары:

1. Кепілдік мерзімі-өнімді сатып алған күннен бастап 12 ай.
2. Кепілдік өз тауарларын тек жеке және тұрмыстық қажеттіліктер үшін пайдаланатын сатып алушыларға беріледі.
3. Кепілдік толтырылған кепілдік талоны мен дүкен чегін көрсеткен кезде беріледі.
4. Қосалқы бөлшектерге кепілдік беру мерзімі тұтастай алғанда бұйымға кепілдік беру мерзімінен аспайды.
5. Өнімді сервистік орталыққа немесе сатушының сауда ұйымына жеткізу Сатып алушының күшімен жүзеге асырылады.
6. Кепілдік мерзімі ішінде бөлшектерді жөндеу, реттеу немесе ауыстыру арқылы дәлелденген зауыттық ақаулар тегін жойылады.
7. Кепілдік өндірістік мақсаттарда, кәсіпкерлік қызметте, оқу-өндірістік процесте пайдаланылатын бұйымға қолданылмайды.
8. Кепілдік шығын керек-жарақтарына қолданылмайды: инелер, ине табақшалары, жетек белдіктері, жылжымалы рельстер, ине ұстағыш, даптер, ине сабақтағыш, жіп бұрағыш, қайық, орауыш ұстағыштар, пышақтар және торлағыш ілмегі, табандар, жіп ұстағыш шарғылары, жарықтандыру шамдары.
9. Кепілдік профилактикалық жұмыстар мен майлауға қолданылмайды.
10. Кепілдік дұрыс емес пайдалану нәтижесінде істен шыққан бұйымдарға қолданылмайды: құлаудан, соққыдан туындаған ақаулар; абайсызда күтім жасау; жоғары температураның, судың әсер етуі; электр желісінің параметрлерінің сәйкес келмеуі; жөндіктердің электр тораптарына түсуі; өкілетті емес адамдардың жөндеуі және т. б.

MUNDARIJA

UZ

TIKUV MASHINASINING TUZILISHI

Asosiy qismlar 63
Standart moslamalar 64
Mashinani ishga tayyorlash 64
Tarmoq simi / boshqaruv tepkisi 64
Oziqlanish / yoritish tugmasi 64
Yeng platformaga o‘tish 65
Qisish panjasini ko‘tarish dastagi 65
Revers (teskari yurish) tugmasi 65
Mato pastki trasportyorini o‘chirish 65
Chok yo‘naltirgichi liniyalari 66
G‘altak o‘zaklarni o‘rnatish 66
G‘altakni o‘rash 66
G‘altak qalpoqchani yechib olish va o‘rnatish ... 67
G‘altak qalpoqchaga ipni tuzatish 67
Qisish panjasini almashtirish 67
Chok uchun yo‘naltirgichni o‘rnatish (ixtiyoriy) .. 67
Tepa ipni tuzatish 68
Ikkilangan igna 68
Avtomatik iptuzatgichni qo‘llash 69
Pastki ipni ko‘tarish 70
Tepa ip tarangligini sozlash 70
Ignalar, iplar va matolarning muvofiqlik jadvali . 71
Ignani almashtirish 71
Choklarni tanlash sozlagichi 72
Streych-choklarni tanlash 72
Chok uzunligini sozlash 72
Tikish operatsiyalarini bajarishda foydali maslahatlar 73

FOYDALI CHOKLAR

To‘g‘ri chok 74
Zigzagsimon chok 75
Chatish choki 75
Chetni chatish choki 75
Trikotaj chok 76
Kuchaytirilgan chok 76
Tugmalarni tikish 77
Tugma uchun izma 78
Molniyani tikish 79
Yashirin chok 80

DEKORATIV CHOKLAR

«Chig‘anoq» choki 81
Streych-choklar 81
Dekorativ satin choklar 82
Burmalar 82
Qutisimon chok 83
Erkin tikish 83

MASHINANI PARVARISHLASH

Moqi mexanizmini bo‘laklarga bo‘lish va yig‘ish 84
Mato pastki trasportyorini tozalash 85
Tikuv mashinasini moylash 86

NOSOZLIKLARNI BARTARAF QILISH

..... 87

XAVFSIZLIKNI MUHIM CHORALARI

Elektr qurilmani qo‘llashda xavfsizlikni asosiy qoidalariga, shu jumladan quyidagilarga qat’iy rioya qilish zarur.
Ishni boshlashdan avval tikuv mashinasini ekspluatatsiyasi bo‘yicha qo‘llanmani diqqat bilan o‘qib chiqing.

XAVF-XATAR! Elektr tokidan shikastlanish xavfini pasaytirish uchun:

1. Tikuv mashinasidan o‘yinchoq sifatida foydalanishga yo‘l qo‘ymang. Bolalar yoki ularga yaqin joyda qo‘llanilishida kattalarning doimiy nazorati zarur.
2. Ushbu uskuna 8 yoshdan va katta bolalar, shu jumladan, jismoniy, sensor yoki aqliy imkoniyatlari cheklangan yoki tajriba va bilimlar yetishmovchiligi bo‘lgan shaxslar tomonidan qo‘llanilishi mumkin, agar ular boshqa shaxslarning tegishli nazorati ostida bo‘lsa yoki uskunani xavfsiz qo‘llash bo‘yicha yo‘l-yo‘riqdan o‘tgan va xavf ehtimolini anglab yetayotgan bo‘lsa. Bolalar uskuna bilan o‘ynashlariga yo‘l qo‘ymang. Foydalanuvchi tomonidan bajariluvchi tozalash va texnik xizmat ko‘rsatish bolalar tomonidan nazoratsiz amalga oshirilmasligi kerak.
3. Tikuv mashinasini faqat ushbu qo‘llanmada ko‘rsatilganidek uning to‘g‘ridan-to‘g‘ri mo‘ljallanishi bo‘yicha qo‘llang. Faqat ishlab chiqaruvchi tomonidan tavsiya etilgan va yo‘riqnomada sanab o‘tilgan o‘sha anjomlarni va aksessuarlarni qo‘llang.
4. Agar oziqlantirish simi yoki vilka shikastlangan, agar mashina nosoz ishlayotgan, tushirib yuborilgan, ko‘rinarli shikastlanishlar olgan yoki suvga tushib ketgan bo‘lsa, tikuv mashinasini yoqmang. Bunday holatlarda yaqinda joylashgan avtorizatsiyalangan servis markaziga yoki rasmiy dilerga ko‘rikdan o‘tkazish, ta’mirlash yoki sozlash (elektr yoki mexanik) uchun murojaat qilish lozim.
5. Ventilyatsiya tirqishlari bloklangan mashinani ekspluatatsiya qilmang. Tikuv mashinasining ventilyatsiya tirqishlari va boshqaruv tepkisi mato tuklari, changi va qiyqimlariga ega emasligi ustidan kuzatib boring.
6. Mashina tirqishlariga begona buyumlarni tushirib yubormang va tiqmang.
7. Tikuv mashinasini xonadan tashqarida ishlatmang.
8. Qurilmani aerozol vositalar (spreylar) qo‘llaniluvchi joylarda, hamda kislorod uzatiluvchi joylarda qo‘llamang.
9. Mashinani o‘chirishdan avval barcha o‘chirgichlar "O" (o‘chirilgan) holatga o‘tkazing, so‘ngra vilkani rozetkadan chiqarib oling.
10. Mashinani tarmoqdan uzayotganda simdan tortmang. Simdan emas, balki vilkadan ushlab o‘chiring.
11. Barmoqlarni barcha harakatlanuvchi qismlardan, ayniqsa tikuv mashinasining igna atrofidan uzoqroqda ushlang.
12. Shikastlangan igna plastinasida hech qachon tikmang - bu ignaning sinishiga olib kelishi mumkin.
13. Egilgan ignalarni ishlatmang.
14. Tikish vaqtida matoni tortmang va itarmang - bu ignaning og‘ishiga va uning sinishiga olib kelishi mumkin.
15. Igna atrofida har qanday harakatlar - ipni kirgizish, ignani, g‘altakni yoki qisqich panjani almashtirishdan avval - mashinani albatta o‘chiring (o‘chirgich "O" holatida).
16. Agar qopqoqni yechib olish, moylashni o‘tkazish yoki yo‘riqnomada ko‘rsatilgan boshqa operatsiyalarni bajarish lozim bo‘lganida, mashinani har doim elektr tarmog‘idan uzib qo‘ying.
17. Jarohat olishdan saqlanish maqsadida quyidagi ehtiyotkorlik choralariga rioya qiling:
    - agar mashinani qarovsiz qoldirayotgan bo‘lsangiz, uni o‘chiring va tarmoqdan uzib qo‘ying;
    - texnik xizmat ko‘rsatishni o‘tkazishdan avval mashinani tarmoqdan o‘chirib qo‘ying.

ДИҚҚАТ- Harakatlanuvchi qismlar - jarohat olishdan saqlanish maqsadida texnik xizmat ko‘rsatishdan avval mashinani o‘chiring. Ishni boshlashdan avval qopqoq yopiqligiga ishonch hosil qiling.

USHBU YO‘RIQNOMALARNI SAQLAB QO‘YING

Uskuna maishiy qo‘llash yoki shunga o‘xshash sharoitlarda ishlatish uchun mo‘ljallangan.

Ushbu uskuna elektr magnit moslashuvchanlik bo‘yicha EMC 2014/30/EU Direktivaning talablariga muvofiq keladi.



E’tibor bering: utilizatsiya qilishda ushbu uskuna elektr va elektron asbob-uskunalar bilan muomalani tartibga soluvchi milliy normativlar bilan muvofiqlikda xavfsiz qayta ishlov qilinishi lozim. Zarurat tug‘ilganida tushuntirish olish uchun sotuvchiga murojaat qiling.

TIKUV MASHINASINING TUZILISHI

UZ

Asosiy qismlar

1. Chok kengligi sozlagichi
2. Chok uzunligi sozlagichi
3. Choklarni tanlash diski
4. Ip taranligi sozlagichi
5. Oldingi panel
6. Ipyo‘naltirgich dastagi
7. Ipyo‘naltirgich
8. Shpulka ipini o‘rash yo‘naltirgichi
9. Ko‘chirib o‘tkazish uchun tutqich
10. G‘altak o‘zagi
11. Tepa yechiluvchan qopqoq (katta emas)
12. Salmoqli g‘ildirak
13. Oziqlanishni ulash raz’yomi
14. Yoqish/o‘chirish tugmasi
15. Revers (teskari yurish) tugmasi
16. Old qopqoq
17. Aksessuarlar uchun quti qopqog‘i

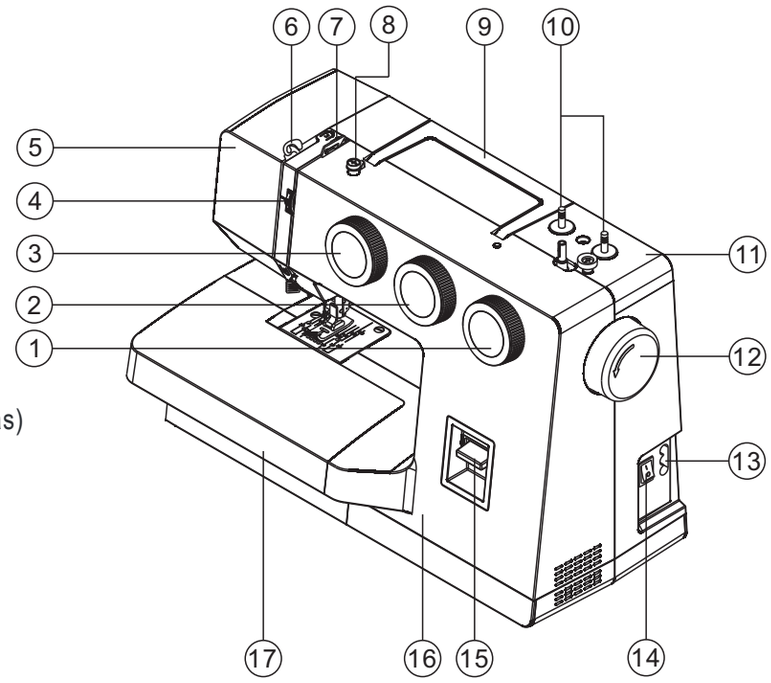

18. Bobbin winder stopper
19. Bobbin winder spindle
20. Thread cutter
21. Accessories box body
22. Rear cover

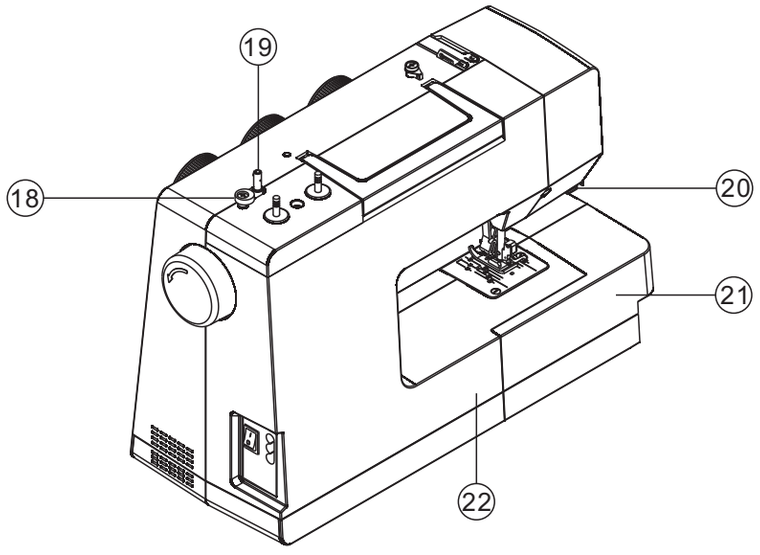

23. Automatic needle threader
24. Needle threader Thread Guide
25. Needle bar thread guide
26. Presser foot screw
27. Needle
28. Presser foot
29. Needle plate
30. Feed dogs
31. Presser foot holder
32. Needle clamp screw
33. Press foot lifter

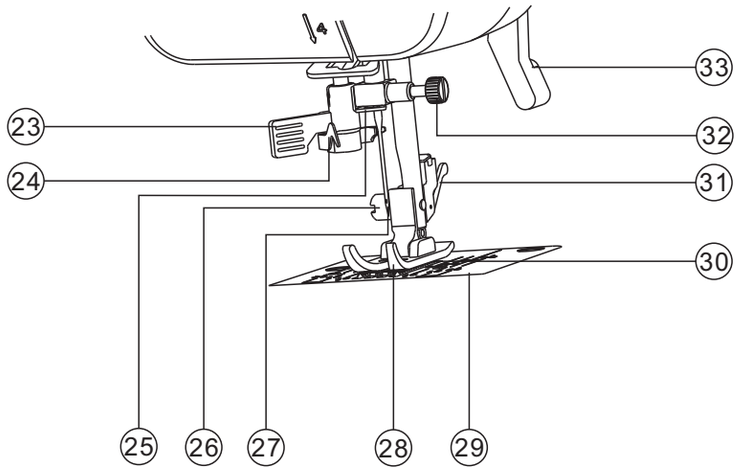

TIKUV MASHINASINING TUZILISHI

Standart moslamalar

1. G‘altaklar (3 dona)
2. Ignalar (3 dona)
3. Ikkilangan igna (ixtiyoriy)
4. Ko‘p funksional buragich
5. Chok uchun yo‘naltirgich (ixtiyoriy)
6. So‘kgich / cho‘tka
7. Izma uchun panja
8. Yo‘naltiruvchi qisish panjasi
9. Molniyani tikish uchun panja
10. Tugmalarni tikish uchun panja
11. Overlok chok uchun panja
12. Yashirin moliya uchun panja (plastik)
13. Teflon qoplamali panja (tez yechiluvchan)
14. Rolikli panja
15. Ochiq burunchali tikish uchun panja

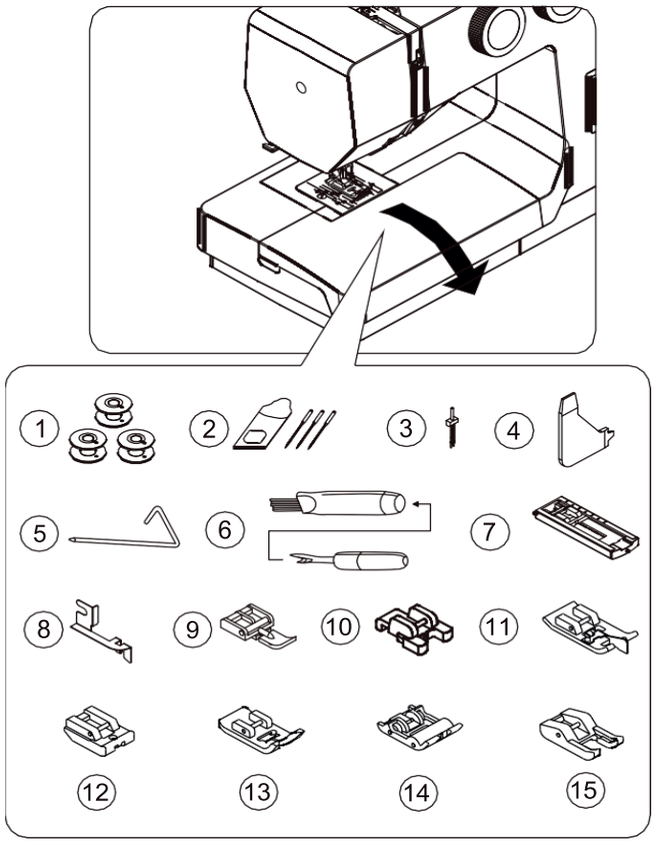

Sizning tikuv mashinangizga o‘rnatilgan qisish panjasi zigzagsimon chok uchun panja deb ataladi va tikishning ko‘pchilik turlari uchun qo‘llaniladi.

Mashinani ishga tayyorlash

Birinchi qo‘llashdan avval igna plastinasi sohasidagi moyning ortiqchalarini lattacha bilan artib oling.

Tarmoq simi / boshqaruv tepkisi

Tikuv mashinasi o‘chirilganiga (o‘zgartirgich "O" holatga o‘rnatilgan) ishonch hosil qiling, so‘ngra mashina oziqlanishini ulash raz’yomiga tarmoq simini shtekerini ulang va vilkani rozetkaga o‘rnating.

Tikish tezligi boshqaruv tepkisiga bosish bilan sozlanadi: bosish qanchalik kuchli bo‘lsa, mashinaning ishlash tezligi ham shunchalik yuqori bo‘ladi.

IZOH: Boshqaruv tepkisi o‘chiq paytda mashina ishlamaydi.

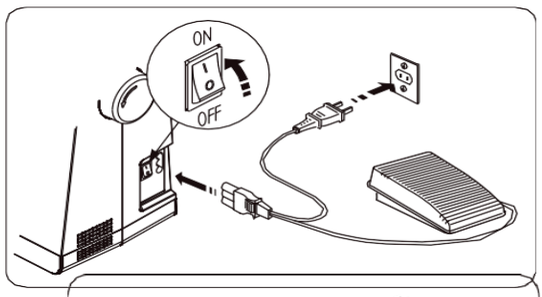

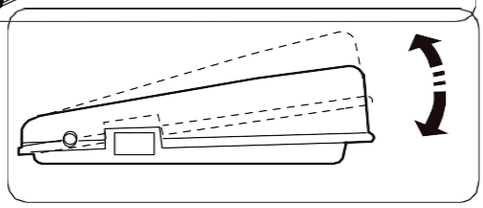

DIQQAT!

Vilkani rozetkadan sug‘urib olib, mashinani har doim elektr tarmoqdan o‘chirib qo‘ying.

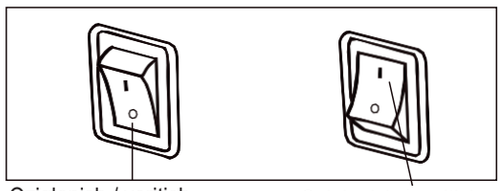

Oziqlanish / yoritish tugmasi

Oziqlanish / yoritish tugmasi “YOQILGAN”

Oziqlanish / yoritish tugmasi

Toki oziqlanishni yoqish/o‘chirish tugmasi "YOQILGAN" holatga o‘tkazilmagunicha mashina ishlamaydi. Xuddi shu tugma yordamida o‘rnatilgan yoritishni boshqarish mumkin.
Mashinaga xizmat ko‘rsatish, ignalarni almashtirish va boshqa operatsiyalarni o‘tkazish vaqtida mashinani elektr tarmoqdan o‘chirib qo‘yish zarur bo‘ladi.

TIKUV MASHINASINING TUZILISHI

UZ

Yeng platformasiga o‘tish

Sizning tikuv mashinangiz yassi platforma rejimida qanday bo‘lsa, yeng platformali rejimda ham qo‘llanilishi mumkin.
O‘rnatilgan yechiladigan tikuv platformasida mashina katta ishchi yuzaga ega va yassi platformali standart model sifatida faoliyat yuritadi. Platformani yechib olish uchun uni ikkala qo‘l bilan mahkam ushlab turing va rasmda ko‘rsatilgani kabi chapga torting. O‘rnatish uchun platformani o‘z joyiga chertkigacha qaytaring.
Platforma yechib olinganidan keyin mashina tor yeng platformasiga ega bo‘lgan modelga o‘zgaradi, bu bolalar kiyimlarini, manjetlarni, shimlarni va boshqa kirib borish qiyin bo‘lgan maydonlarni tikish uchun qulaydir.

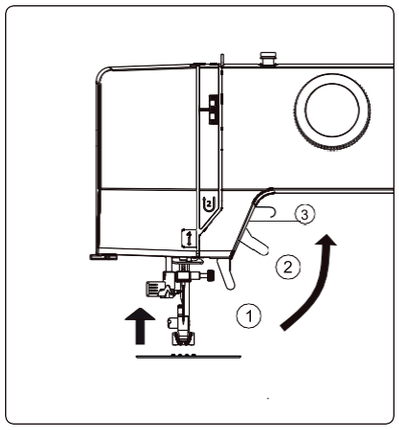

Qisish panjasini ko‘tarish dastagi

Qisish panjasida uchta holat ko‘zda tutilgan:

1. Tikish ishlarini bajarish uchun qisish panjasini pastga tushiring.
2. Matoni o‘rnatish yoki chiqarib olish uchun dastakni o‘rta holatga ko‘taring.
3. Qisish panjasini almashtirish yoki qalin matoni chiqarib olish uchun dastakni tepa holatga ko‘taring.

Revers (teskari yurish) tugmasi

Tikish vaqtida ushbu tugmani bosib turish va ushlab turishda mato teskari yo‘nalishda uzatiladi.

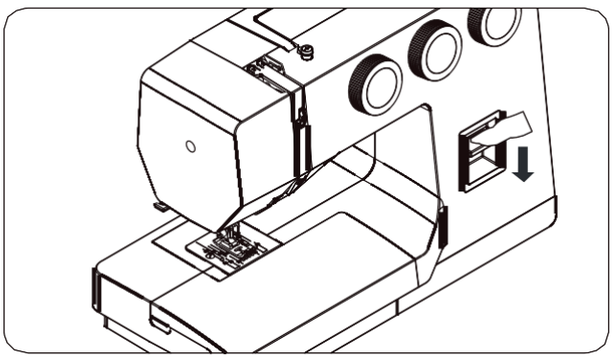

Pastki mato transportyorini o‘chirish

1. Pastki mato transportyorini tushirish uchun, dastakka bosing va rasmda strelka bilan ko‘rsatilgan yo‘nalishda siljiting.
2. Pastki mato transportyorini ko‘tarish uchun, qayta dastakka bosing va uni ko‘rsatilgan yo‘nalishda siljiting.
   *** Oddiy tikishda pastki mato transportyori har doim ko‘tarilgan bo‘lishi kerak.**

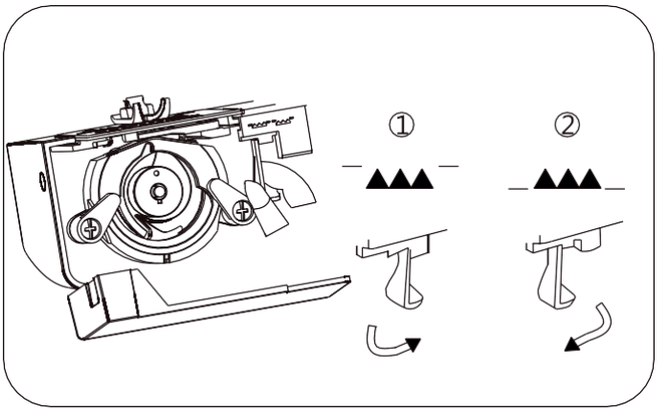

TIKUV MASHINASINING TUZILISHI

Chok yo‘naltirgichi liniyalari

Igna plastinasidagi raqamlar ignaning markaziy joylashishidan muvofiq liniyagacha masofaga ko‘rsatadi.

Old qismdagi raqamlar millimetrlarda, orqa qismdagi raqamlar esa - dyuymlarda ko‘rsatilgan.

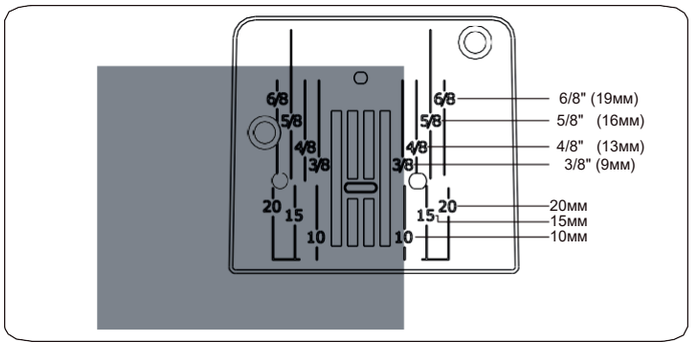

G‘altak o‘zaklarni o‘rnatish

G‘altak o‘zaklar ipli g‘altakni ushlab turish va ipni tikuv mashinasiga uzatish uchun xizmat qiladi.
Qo‘llash uchun g‘altak o‘zakni tepaga torting. Saqlash uchun - uni pastga tushiring.

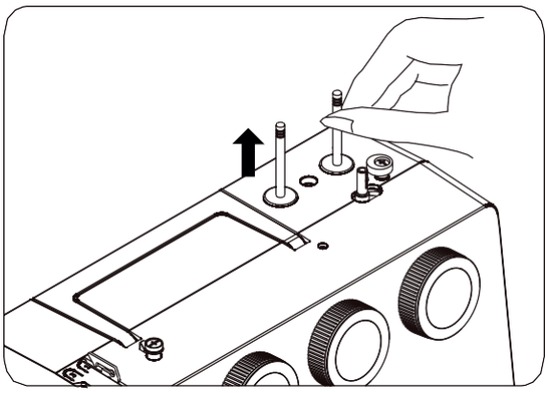

G‘altakni o‘rash

1. Ipli g‘altakni chap g‘altak o‘zakka o‘rnating. Rasmda ko‘rsatilgani kabi g‘altakdan ipni torting va uni g‘altak ipni o‘rash yo‘naltirgichi orqali o‘tkazing. Rasmda ko‘rsatilgani kabi g‘altak tirqishidan ip uchini o‘tkazib oling.
2. G‘altakni o‘rash shpindelini eng chetki chap holatga suring, agar u hali ham ushbu holatda bo‘lmasa. Shpindelni g‘altakka shunday o‘rnatingki, ip uchi tepadan chiqib tursin. G‘altakni o‘rash shpindelini chapga chertkigacha suring. Ip uchini ushlab turing.
3. Mashinani ishga tushiring. G‘altak to‘lganida o‘rash avtomatik to‘xtaydi. Shpindelni chapga suring, g‘altakni yechib oling va ipni kesing.

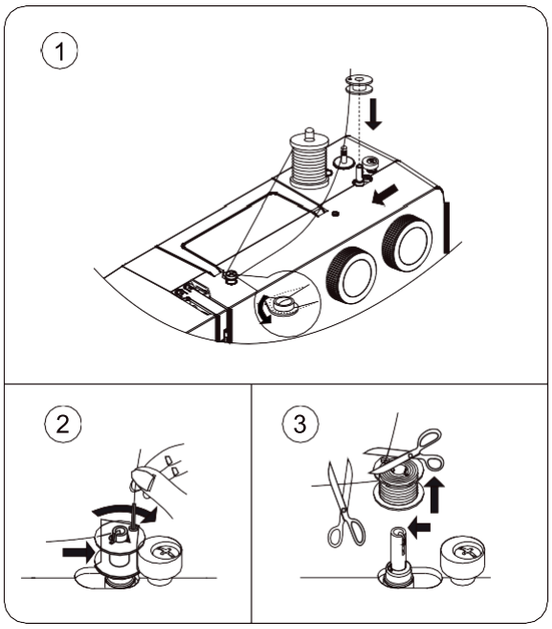

TIKUV MASHINASINING TUZILISHI

UZ

G‘altak qalpoqchani yechib olish va o‘rnatish

1. Yechiluvchan tikish platformani yechib oling (4-betga qarang). Ignani tepa holatga ko‘tarish uchun salmoqli g‘ildirakni o‘zingizga aylantiring. Moqi qopqog‘ini oching.
2. G‘altak qalpoqchaning qaydlagichidan ushlang va uni ehtiyotkorlik bilan chiqarib oling.
3. G‘altak qalpoqchani o‘rnatishda qalpoqchadagi yo‘naltiruvchi tilcha moqi qurilmasining o‘yig‘iga aniq kirganligiga ishonch hosil qiling.

DIQQAT!

Машина билан ҳар қандай операцияларни бажаришдан аввал албатта уни электр тармоғидан ўчириб қўйинг.

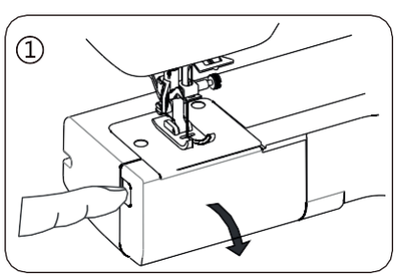

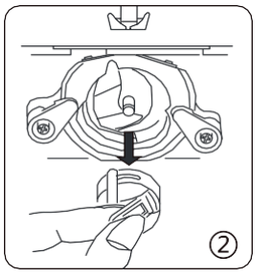

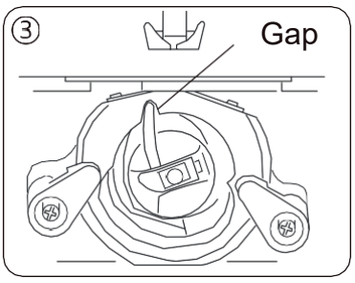

G‘altak qalpoqchaga ipni tuzatish

1. G‘altakni g‘altak qalpoqchaga o‘rnating. Ip strelka bilan ko‘rsatilgan yo‘nalishda yechilayotganligiga ishonch hosil qiling.
2. Ipni g‘altak qalpoqchasi tirqishi orqali tortib chiqaring.
3. So‘ngra ipni taranglashtirish prujinasi ostiga torting va uni uzatish teshigi orqali olib o‘ting.

IZOH: Ipni bo‘sh uchini taxminan 10 sm uzunlikda qoldiring. Ipni tortib chiqarayotganda g‘altak soat strelkasi bo‘ylab aylanishi lozim.





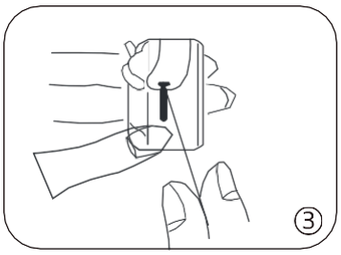

Qisish panjasi almashtirish

1. Ignani eng tepa holatga ko‘tarish uchun salmoqli g‘ildirakni o‘zingizga aylantiring. Qisish panjasini ko‘tarish dastagi yordamida qisish panjasini ko‘taring.
2. Qisish panjasi ushlagichi orqasidagi dastakchaga bosing - panja uziladi va tushadi.
3. Yangi qisish panjasini shunday birlashtiringki, uning tilchasi ushlagichdagi o‘yiq ostida to‘g‘ri bo‘lib qolsin. Panjani joyida qaydlash uchun qisish panjasini ushlagichini tushiring.

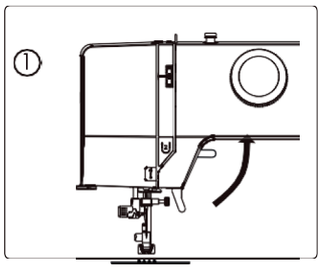

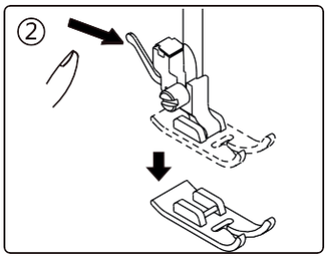

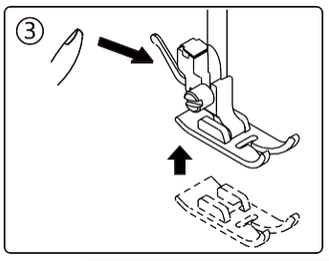

Chok uchun yo‘naltirgichni o‘rnatish (ixtiyoriy)

Chok uchun yo‘naltirgich uchun mo‘ljallangan o‘yiqqa rasmda ko‘rsatilgani kabi o‘rnating. Bukish, burama va boshqa operatsiyalar talab etishiga bog‘liq holda yo‘naltirgichni holatini sozlang.

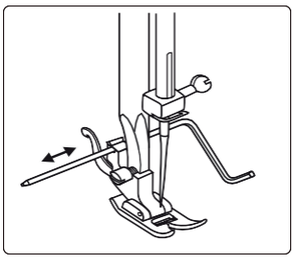

TIKUV MASHINASINING TUZILISHI

Tepa ipni tuzatish

Iptortgichning dastagini eng tepa holatga ko‘tarish uchun salmoqli g‘ildirakni o‘zingizga aylantiring. Qisish panjasini ko‘taring.
G‘altakni g‘altak o‘zakka shunday o‘rnatingki, ip rasmda ko‘rsatilgani kabi g‘altakning orqa tomonidan yechilsin.

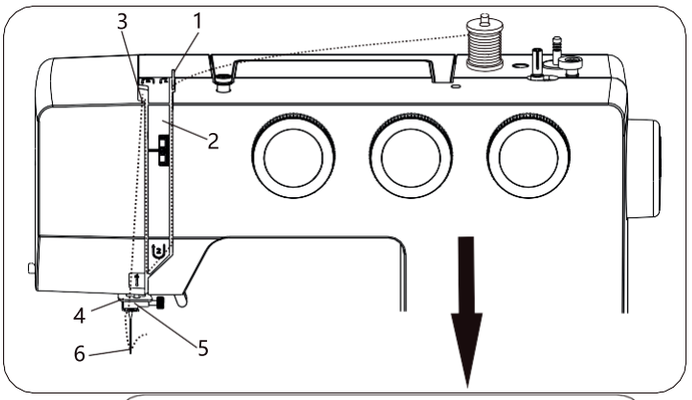

1. Ipni ipyo‘naltirgichga tepadan o‘tkazing.
2. Ipni pastga tushiring, uni tepa ip tarangligi sozlagichi orqali o‘tkazing, taranglashtirish prujinasi yo‘naltirgichi atrofidan o‘tkazing va tepaga torting.
3. Ipni iptortgich dastagiga o‘ngdan chapga o‘tkazing.
4. Ipni pastga torting va pastki ipyo‘naltirgich orqasiga o‘tkazing.
5. So‘ngra ipni ignayuritgichdagi ipyo‘naltirgichdan o‘tkazing.
6. Ipni igna qulog‘iga oldindan orqaga o‘tkazing.

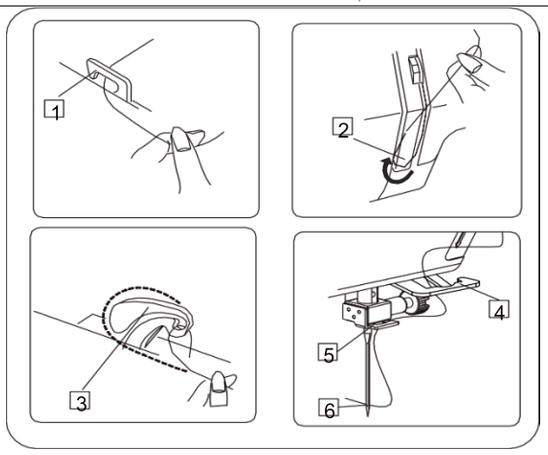

Izoh: Ipni ignaga o‘tkazilishini soddalashtirish uchun, uning uchini o‘tkir qaychida kesib oling.

Ikkilangan igna

Izoh: Ikkilangan igna faqat to‘g‘ri chok uchun mos keladi.

Ikkilangan igna uchun ip qanday tuzatiladi:

1. Oddiy igna uchun tepa ipni qanday tuzatilgani (1-4-qadamlar) kabi xuddi shunday chap ipni tuzating, so‘ngra ignayuritgich 5 da ipyo‘naltirgichning chap tirqishiga ipni o‘tkazing. So‘ngra ipni pastga tushiring, uni ignayuritgich 5 da ipyo‘naltirgichning chap tirqishiga o‘tkazing. So‘ngra ikkilangan ignaning chap qulog‘iga kiriting (oldindan orqaga).
2. Bittalik igna uchun odatiy yo‘riqnomaga amal qilib, o‘ng ignani tuzating (1-7-qadamlar).

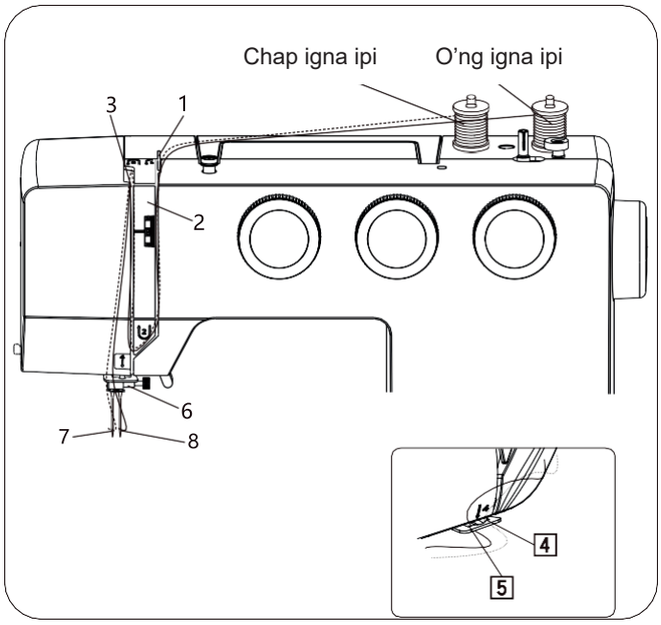

Izoh: Avval ipni chap ignaga, so‘ngra esa - o‘ng ignaga tuzatish zarur. G‘altakni g‘altak o‘zakka shunday o‘rnatingki, chap ip soat strelkasiga qarshi, o‘ng ip esa - soat strelkasi bo‘ylab yoyilsin.

UZ

Avtomatik ipo‘tkazgichni qo‘llash

Ignani eng tepa holatga ko‘tarish uchun salmoqli g‘ildirakni o‘zingizga aylantiring.

1. Rasmda ko‘rsatilgani kabi ipni avtomatik ipo‘tkazgichning ipyo‘naltirgichiga o‘tkazing.
2. Ipning uchini ushlab turib, avtomatik ipo‘tkazgich dastagini pastga tushiring.
3. Dastakni mashina orqa qismi tomonga orqaga burang.
4. Ipni ilgaksimon tutqichga yo‘naltiring va uni tepaga torting.
5. Dastakni dastlabki holatga qaytaring - igna avtomatik o‘tkaziladi.
6. Dastakni tushiring va ipni o‘zingizga ehtiyotkorlik bilan torting.

IZOH: Ipni ancha sodda tuzatish uchun avtomatik ipo‘tkazgichni qo‘llashda to‘g‘ri chok rejimini o‘rnatish tavsiya etiladi.

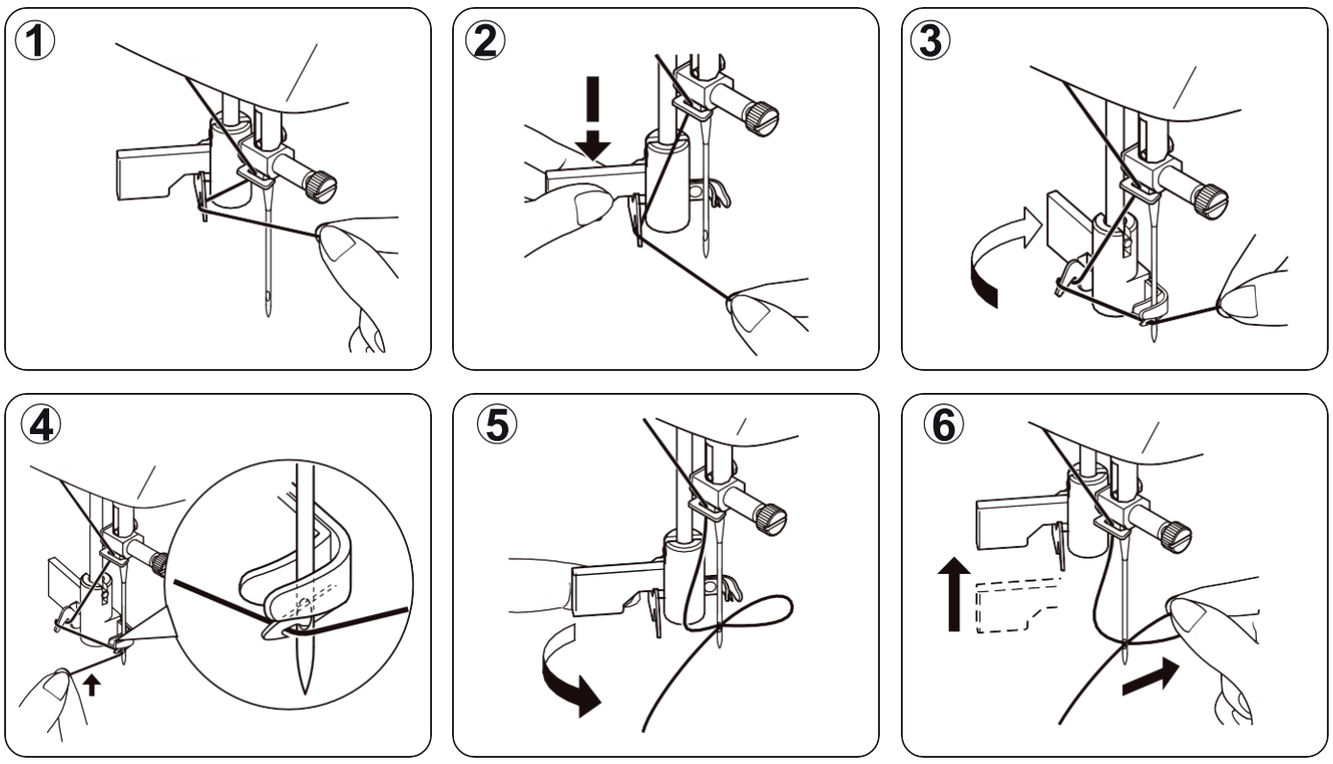

IZOH: Avtomatik ipo‘tkazgich faqat zigzagsimon chok uchun panja bilan qo‘llash uchun mo‘ljallangan. Avtomatik ipo‘tkazgich ikkilangan igna bilan ishlashda qo‘llanilmaydi.

TIKUV MASHINASINING TUZILISHI

Pastki ipni ko‘tarish

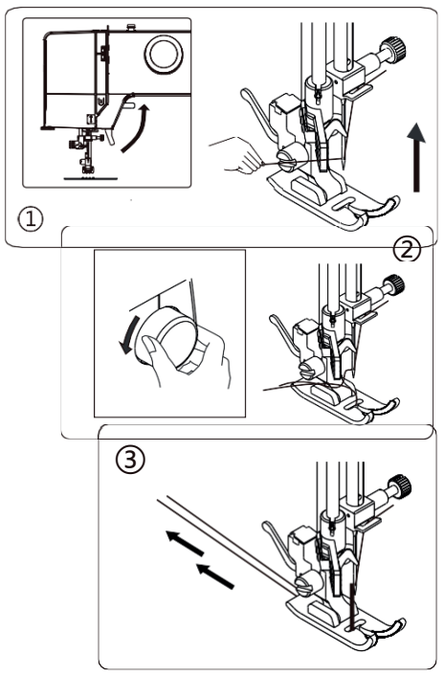

1. Qisish panjasini ko‘taring va chap qo‘lda tepa ipni ozgina torting.
2. O‘ng qo‘l bilan igna pastga tushishi uchun salmoqli g‘ildirakni o‘zingizga asta-sekin aylantiring, va toki iptortgich dastagi chetki tepa holatga ko‘tarilmagunicha aylantirishda davom eting. Tepa ipni ehtiyotkorlik bilan torting - pastki ipda sirtmoqcha hosil bo‘ladi.
3. Ikkala iplarning uchini orqaga taxminan 15 sm (6 dyuym)ga tortib chiqaring va ularni qisish panjasi ostidan o‘tkazing.

Tepa ip tarangligini sozlash

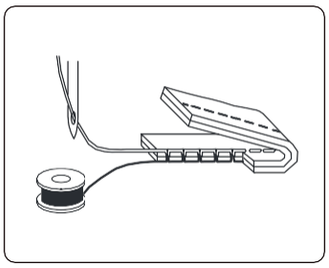

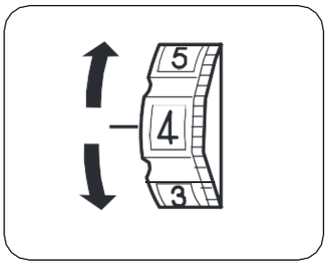

To‘g‘ri sozlash amalga oshirilganida tepa ip va pastki ip to‘g‘ri chok bajarilishida matoning ikki qatlami orasida to‘g‘ri o‘rtada chatishadi.
Tepa ip tarangligi sozlagichida istalgan qiymatni, ko‘rsatkichda raqamni tanlab, o‘rnating.

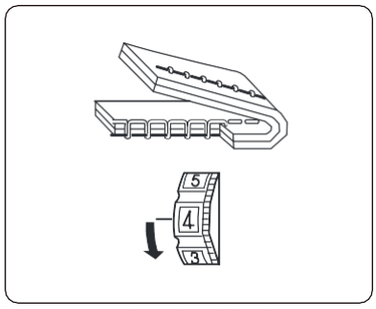

Tepa ipning tarangligini oshirish uchun, sozlagichni kattaroq songa aylantiring.

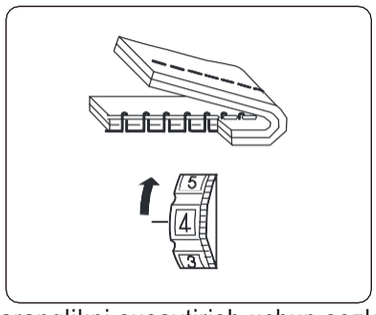

taranglikni susaytirish uchun sozlagichni kamroq songa aylantiring.

IZOH: Sifatli zigzagsimon chokni olish uchun tepa ipning tarangligi pastki ipning tarangligiga qaraganda ozgina bo‘shroq bo‘lishi kerak. Tepa ip matoning astar tomonidan ozgina ko‘rinib turishi mumkin, biroq pastki ip yuza tomonga chiqmasligi kerak.

TIKUV MASHINASINING TUZILISHI

UZ

Ignalar, iplar va matolarni muvofiqlik jadvali

Ignalar va iplar matoning turiga bog‘liq holda tanlanadi. Quyida ignalarni va iplarni tanlash uchun jadval keltirilgan.

Har doim ishni boshlashdan avval u bilan qiyoslanib oling. Shuningdek, g‘altakdagi ipning turi va qalinligi tepada o‘rnatilgan ip bilan mos kelayotganligiga ishonch hosil qiling.

Turi	Mato	Ip	Igna o‘lchami
Yengil	krepdeshin, xarir, batist, organza, jorjet, trikotaj	Yupqa ipak Yuqpa ip-gazlama Yupqa sintetika Poliesterli paxta	9 yoki 11
O‘rtacha	zig‘ir, paxta, pike, sarja, ikkitalik trikotaj, perkal	№50 ipak №50-80 paxta №50-60 sintetika №50-60 poliesterli paxta	11 yoki 14
Og‘ir	djinsa, tvid, gabardin, palto matolari, drapirovka va qoplamali mato	№50 ipak №40-50 paxta №40-50 sintetika №40-50 poliesterli paxta	14 yoki 16

DIQQAT!

Vilkani rozetkadan sug‘urib olib, mashinani har doim elektr tarmoqdan o‘chirib qo‘ying.

Ignani almashtirish

1. Ignani eng tepa holatga ko‘tarish uchun salmoqli g‘ildirakni o‘zingizga aylantiring, va qisish panjasini tushiring.
2. Ignani bo‘shashtirish uchun ignani mahkamlash vintini o‘zingizga (soat strelkasiga qarshi) burang.
3. Ignani ushlagichdan chiqarib oling.
4. Yangi ignani o‘zingizdan yassi tomoni bilan ushlagichga o‘rnating.
5. Ignani iloji boricha yuqoriga ko‘taring.
6. Buragich yordamida soat strelkasi bo‘yicha ignani mahkamlash vintini tarang qotiring.

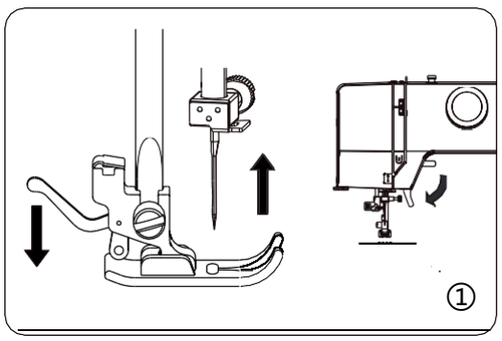

* Muntazam ignalarni kertiklar yoki o‘tmas uchlar mavjudligiga tekshiring
Trikotaj, yupqa ipak va shunga o‘xshash matolarda tortishishlar va shikastlanishlar qaytarib bo‘lmas hisoblanadi va deyarli har doim shikastlangan igna sababli yuzaga keladi.

IZOH: Vintni taranglashtirib qotiring, lekin uni ortiqcha taranglashtirib yubormang.

Foydali maslahat: Ignani almashtirilishini soddalashtirish va uning igna plastinasi tirqishiga tushib ketishini oldini olish uchun almashtirishdan avval qisish panjasi ostiga mato bo‘lagini to‘shang va panjani tushiring.

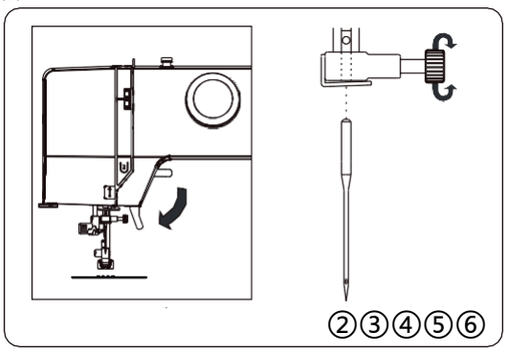

Choklarni tanlash sozlagichi

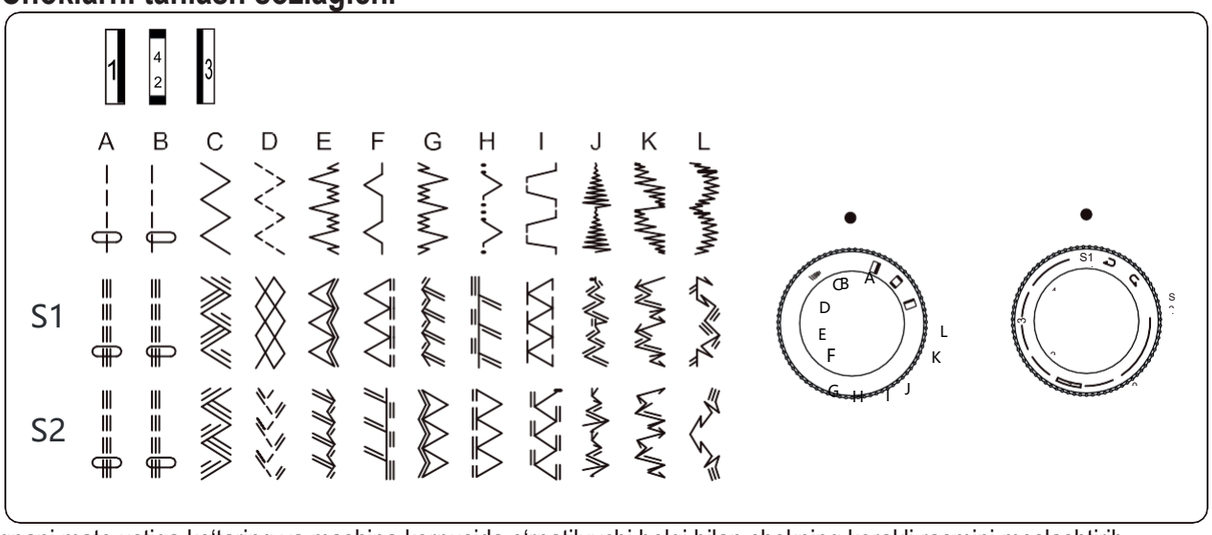

Ignani mato ustiga ko‘taring va mashina korpusida o‘rnatiluvchi belgi bilan chokning kerakli rasmini moslashtirib, choklarni tanlash sozlagichini burang.

Streych-choklarni tanlash

Streych-chokni bajarish uchun chok uzunligi sozlagichini S1 yoki S2 holatga o‘rnating.

Agar mato turiga bog‘liq holda materialni oldingi va orqa uzatilishi notekis bo‘lib qolayotgan bo‘lsa, sozlashni quyidagi tarzda bajaring:
Agar choklar siqilgan chiqayotgan bo‘lsa, sozlagichni "+" belgi tomonga burang.
Agar choklar cho‘zilgan chiqayotgan bo‘lsa, sozlagichni "-" belgi tomonga burang.

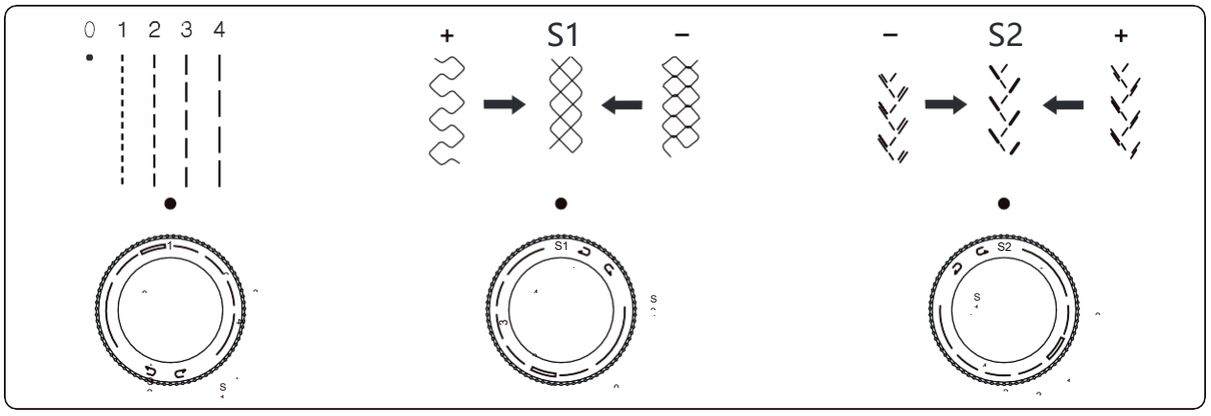

Chok uzunligi sozlagichi

Qiymat qanchalik katta bo‘lsa, chok ham shunchalik uzun bo‘ladi. Mato turiga bog‘liq holda chokning mos keluvchi uzunligini tanlang.

Chok kengligi sozlagichi

Qiymat qanchalik katta bo‘lsa, chok ham shunchalik qisqa bo‘ladi. Mato turiga bog‘liq holda chokning mos keluvchi kengligini tanlang.

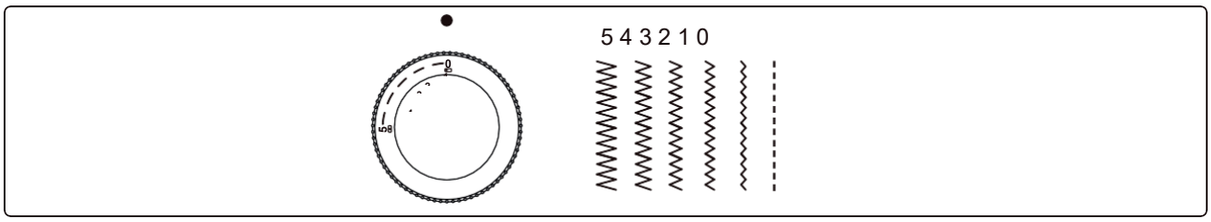

TIKUV MASHINASINING TUZILISHI

UZ

Tikish operatsiyalarini bajarishda foydali maslahatlar

Quyida ancha sifatli natijalarga erishishda yordam berishi mumkin bo‘lgan tavsiyalar keltirilgan. Ish jarayonida ularga amal qilish tavsiya etiladi.

1. **Sinov choki**

   Ishni boshlashdan avval chokning kengligi va uzunligini turlicha qiymatlari bilan sinov chokini bajaring. Bundan so‘ng keyingi operatsiyalar uchun ancha mos keluvchi parametrlarni tanlang.

   Sinov choki uchun o‘zingizni asosiy ishingizda qo‘llaydigan xuddi shunday matoni va ipni qo‘llang. Ip tarangligini, chokning uzunligini va kengligini tekshiring.

   Natija chok turi va mato qatlamlarining soniga bog‘liq bo‘lganligi sababli sinov chokini o‘zingizni asosiy ishingizga maksimal yaqinlashtirilgan sharoitlarda bajarish lozim.

2. Yo‘nalishni o‘zgartirish

Mashinani to‘xtating va ignani matoga tushirish uchun salmoqli g‘ildirakni o‘zingizga aylantiring. Qisish panjasini ko‘taring. Yo‘nalishni o‘zgartirish uchun matoni igna atrofida aylantirib oling. So‘ngra panjani qayta tushiring va ish bajarilishini davom ettiring.

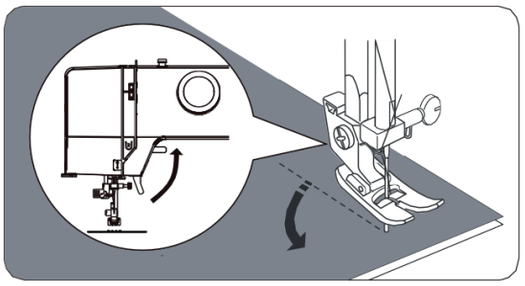

3. Bukma bilan tikish (yoy bo‘ylab)

1. Mashinani to‘xtating va bukmani ehtiyotlab tikib olish uchun matoni asta aylantiring.
2. Zigzagsimon chokda chokning qisqa uzunligini o‘rnatish yaxshiroq bo‘ladi - chunki chok bukmalarda tekisroq va batartibroq chiqadi.

4. Qalin matolarni tikish

Agar mato qisish panjasi ostiga sig‘mayotgan bo‘lsa, panjani eng chetki tepa holatga ko‘taring. Bundan so‘ng, matoni panja ostiga kiriting va tikishni boshlang. (4-sahifa - "Qisish panjasini ko‘tarish dastagi" qarang).

5. Elastik matolarni yoki choklarni o‘tkazib yuborishga moyilkor matolarni tikish

Dumaloqlangan uchli ignani qo‘llang. Ancha uzun choklarni o‘rnating. Zarurat tug‘ilganida asosiy mato ostiga bir qatlam to‘shama matoni soling - bu chok sifatini yaxshilaydi.

6. Yupqa matolarni va ipakni tikish

Bunday matolar yoki ipak siljib ketishi mumkin, bu notekis chokka olib keladi, yoki notekis uzatiladi. Bundan saqlanish uchun mato ostiga to‘shama qatlamni soling - bu siljib ketishni oldini oladi.

7. Streych matolarni tikish

Asosiy chokdan oldin qismlarni qo'lda supurish tavsiya etiladi. Mashinkada ushbu mato bilan ishlayotganda matoni cho‘zmang.

8. Yeng tikish (erkin yengni qo‘llang)

Yenglarga, shim pochalariga va kirish qiyin maydonlarga ishlov berish uchun yeng platformasi funksiyasini qo‘llang (4-sahifaga qarang).

FOYDALI CHOKLAR

To‘g‘ri chok

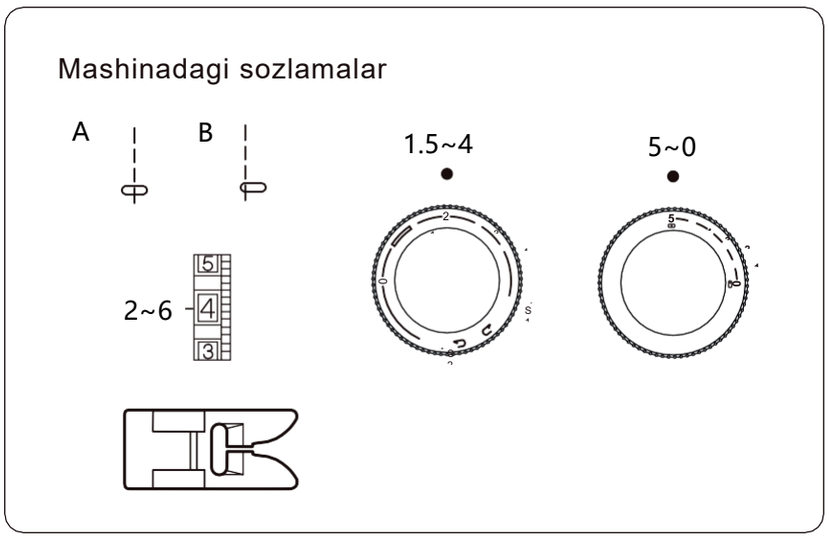

Qisish panjasini ko‘taring va matoni igna plastinasidagi yo‘naltiruvchi chiziq bilan bo‘ylab joylashtiring.
Ignani matoga tushiring.
Qisish panjasini tushiring va iplarni orqaga o‘tkazing.
Boshqaruv tepkisiga bosing.
Mashinaga materialni mustaqil uzatish imkonini berib, matoni yo‘naltiruvchi liniya bo‘ylab ehtiyotkorlik bilan yo‘naltiring.

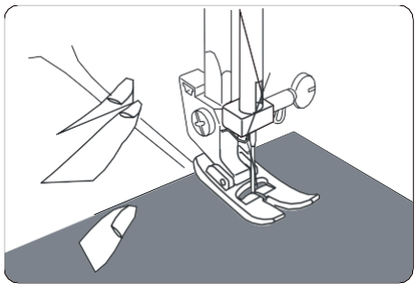

Chok boshini va oxirini mustahkamlab olish uchun revers (teskari yurish) tugmasini bosing va teskari yo‘nalishda bir nechta choklarni bajaring.
So‘ngra qisish panjasini ko‘taring va ipni orqaga olib o‘tib, matoni ehtiyotkorlik bilan chiqarib oling.

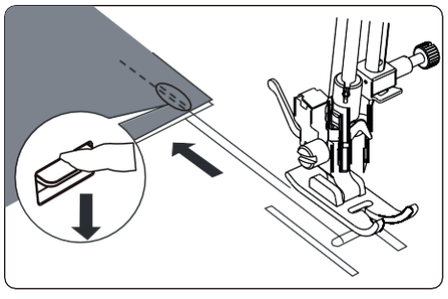

Iplar keyingi chokni boshlash uchun qulay maqbul uzunlikda kesiladi.

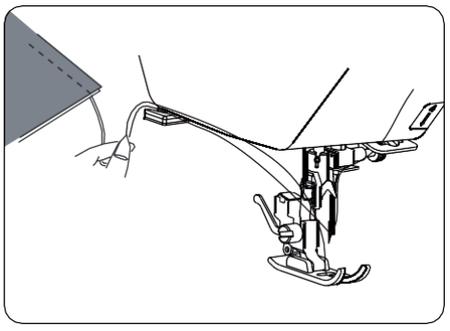

FOYDALI CHOKLAR

UZ

Zigzagsimon chok

Chatish choki

Chokning ushbu turi matoning ishlov berilmagan chetlari sitilishini oldini olish maqsadida chokdagi ortiqchalarga ishlov berish uchun qo‘llaniladi.

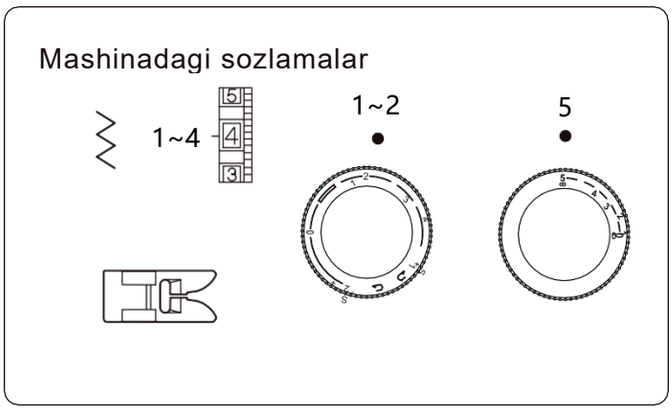

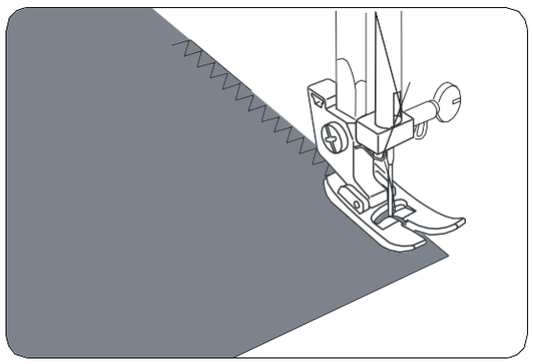

Chetlarni chatish choki

Eng yaxshi natija uchun zigzagning o‘ng choklari matonining chetiga ozgina chiqib turishi kerak.

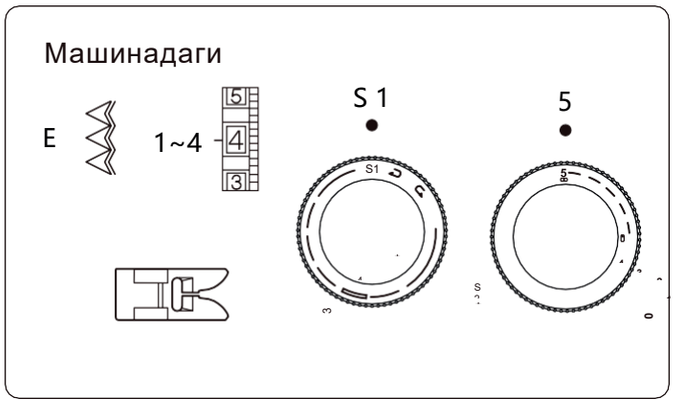

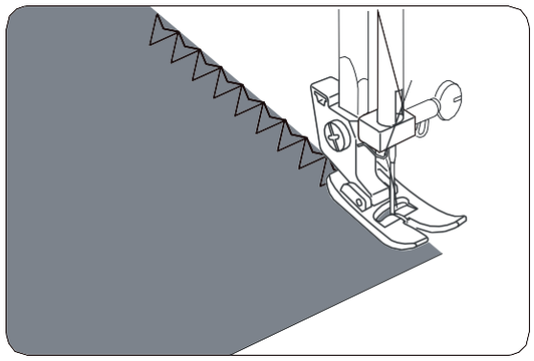

FOYDALI CHOKLAR

Trikotaj chok

Matoni qisish panjasi ostiga shunday joylashtiringki, uning chetlari panjaning o‘ng qismi ostiga ozgina kirib tursin.

Matoni shunday tarzda yo‘naltiringki, chokning o‘ng choklari matoning cheti bo‘yicha aniq mos kelsin.

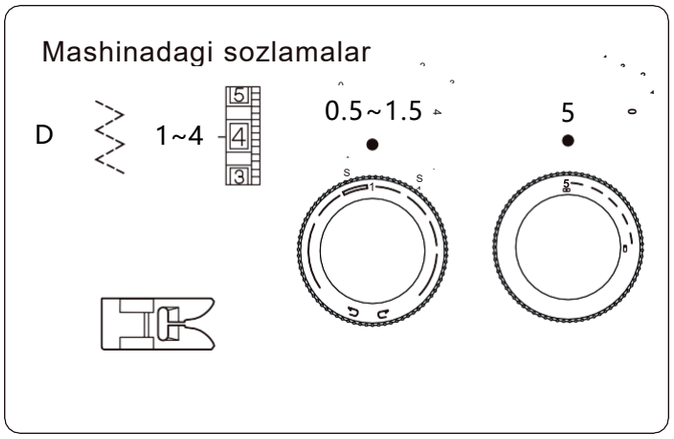

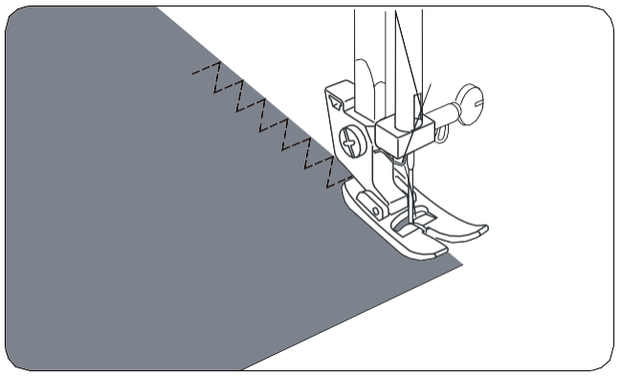

Kuchaytirilgan chok

Ushbu chok uni so‘kib yuborish qiyin bo‘lgan mustahkam chokni hosil qilib ikki chok bilan oldinga va bittasi bilan orqaga bajariladi.

Baxyalashdan avval buyumni o‘lchab ko‘rish uchun supurib tashlash tavsiya etiladi.

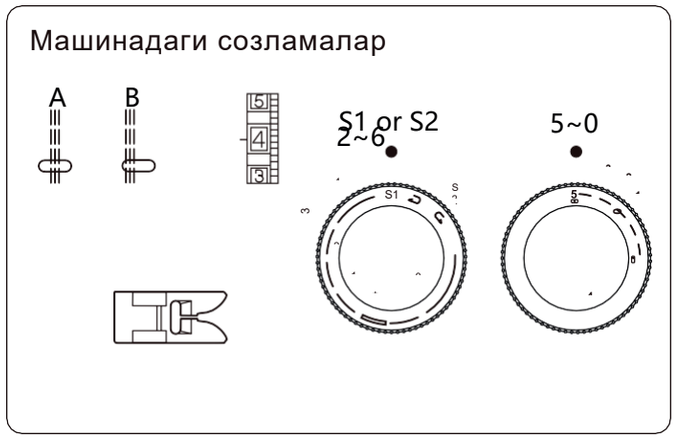

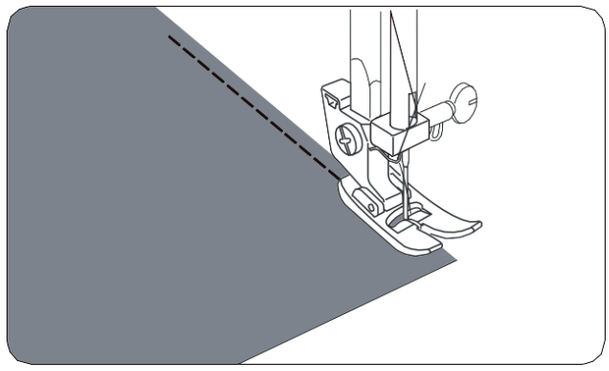

FOYDALI CHOKLAR

UZ

Tugmalarni tikish

Mashinadagi sozlamalar

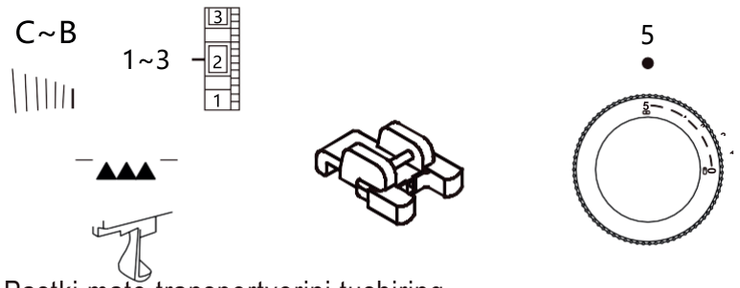

Pastki mato transportyorini tushiring.

IZOH:

1. Pastki mato transportyorini pastga tushiring (4-sahifaga qarang). Ish yakunlangandan so‘ng dastakni albatta dastlabki holatga qaytaring.
2. Chok uzunligi sozlagichini sozlash talab etilmaydi.

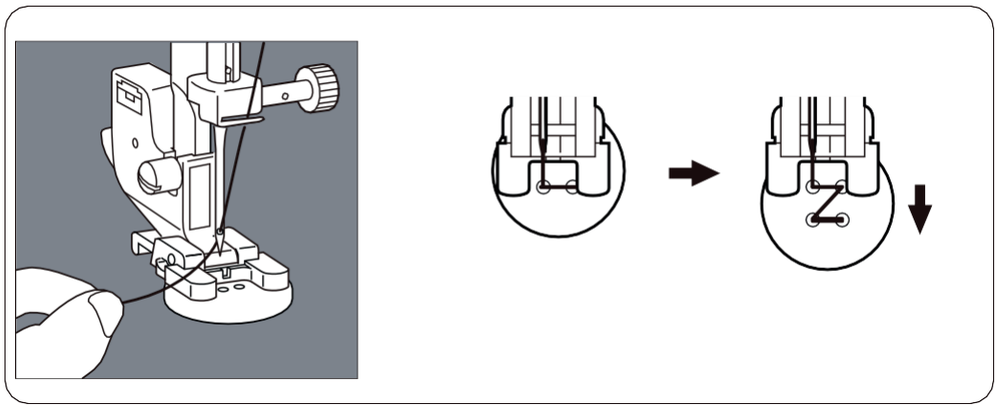

Qisish panjasi ostiga mato va tugmani joylashtiring. Panjani tushiring. Salmoqli g‘ildirakni o‘zingizga aylantiring va igna tugmaning ikkala tirqishiga (chap va o‘ng) bemalol kirayotganligiga ishonch hosil qiling. Zarurat tug‘ilganida chok kengligini sozlab oling. Taxminan 10ta ko‘ndalang choklarni qiling.

Agar siz to‘rtta tirqishli tugmani tikayotgan bo‘lsangiz, avval tirqishlarning old juftligini tikib oling (sizga yaqin). So‘ngra tugmani shunday siljitingki, igna tirqishlarning ikki juftligi orqali o‘tsin (mashinaning orqa qismiga yaqinroq), va ularni xuddi shunday tarzda tikib oling.

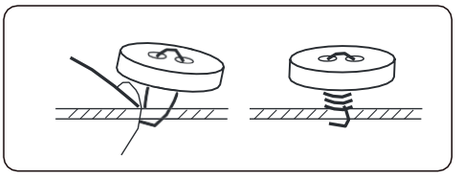

Ipni mahkamlash uchun tepa ipning uchini taxminan 25 sm uzunlikda qoldiring, uni tugma va mato orasidagi iplar atrofiga bir necha marta o‘rab oling, so‘ngra tugunni zichlab qotiring.

FOYDALI CHOKLAR

Tugmalar uchun izma

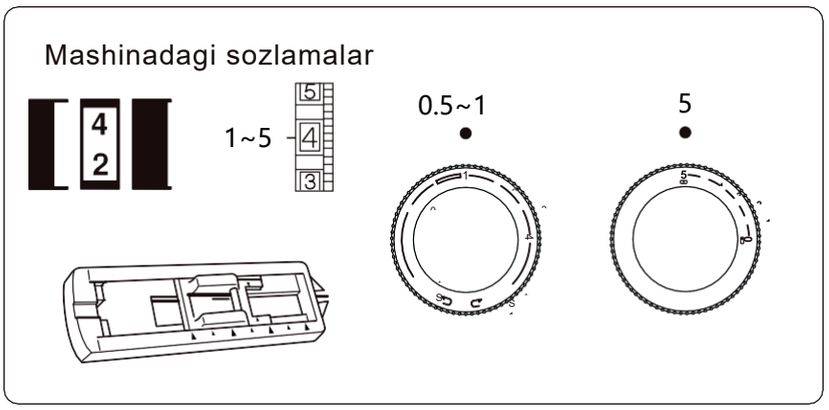

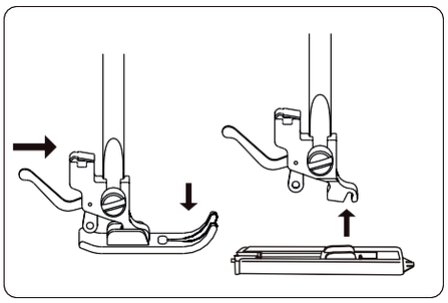

Izma uchun panjani o‘rnating.

- Asosiy buyumda izmalarni bajarishdan avval o‘xshash mato namunasida bir nechta sinama izmalarni qiling.
- Cho‘ziluvchan matolar bilan ishlashda astar materialdan foydalaning.

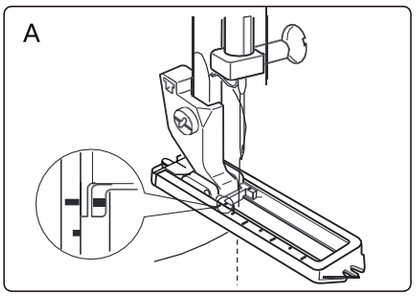

A. 1 tanlang, ikkala iplarni qisish panjasi ostiga chapga o‘tkazing. Buyumni panja ostiga joylashtiring.

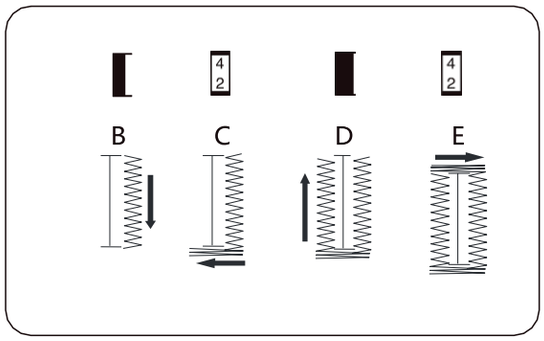

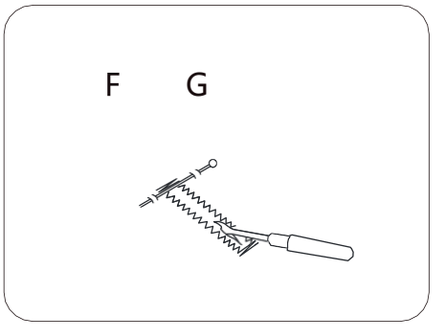

B. Ignani boshlang‘ich nuqtaga tushiring. So‘ngra izmani bajarish uchun panjani tushiring. Izmaning chap tomonini kerakli uzunlikda tikib oling va mashinani to‘xtating.
C. Ignani eng tepa holatga ko‘tarish uchun salmoqli g‘ildirakni o‘zingizga aylantiring, so‘ngra 4/2ni tanlang.
D. Ignani qayta tepa holatga ko‘taring va 3 chokni tanlang. Izmaning chap tomonini o‘ng tomonda bo‘lgani kabi shunday uzunlikda tikib oling.
E. Ignani ko‘taring va 4/2ni tanlang, so‘ngra yana beshta mahkamlovchi choklarni bajaring.
F. Qisish panjasini ko‘taring, matoni ehtiyotlab chiqarib oling. Bo‘sh uchlarni taxminan 10 sm uzunlikda qoldirib, tepa va past iplarni kesib oling, va ularni buyumning astar tomonida bog‘lab oling.
G. Choklar orasidagi o‘rtani kesib, so‘kgich bilan izmani ehtiyotkorlik bilan ochib oling.

FOYDALI CHOKLAR

UZ

Tugmalar uchun izma

Foydali maslahatlar:
Ancha batartib izma chok uchun tepa ipning tarangligini ozgina bo‘shashtiring.
Yupqa va cho‘ziluvchan matolar bilan ishlashda astar materialdan foydalaning.
So‘kgich bilan izmalarni kesishda chokni tasodifan shikastlamaslik uchun izma uchiga ko‘ndalang to‘g‘nag‘ich o‘rnatish tavsiya etiladi.
Trikotaj va elastik matolar bilan ishlashda zichlovchi bog‘ich qo‘llash tavsiya etiladi - zigzagsimon chok uning tepasidan o‘tishi lozim.
Izma uchun panjadagi belgilar bir nechta izmalarni bir tekis joylashtirishda yordam beradi.

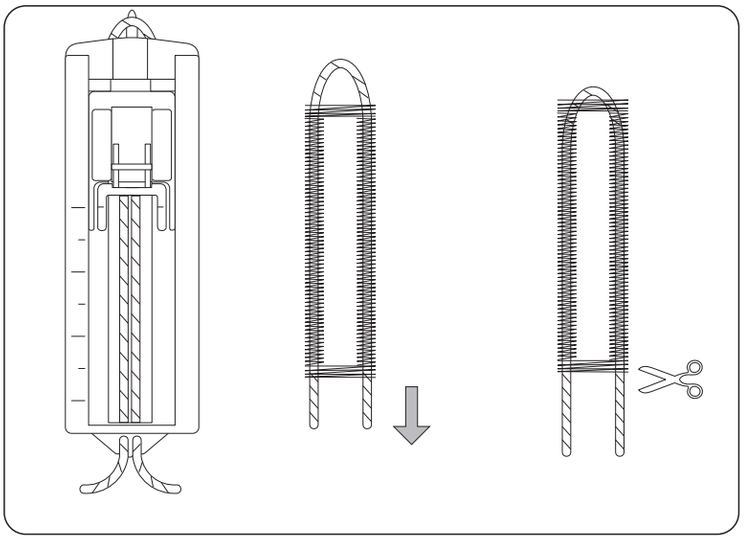

1. Qisish panjasini ko‘taring, zichlovchi bog‘ichni o‘tkazing va uni izma uchun panja orqasidagi bo‘rtik atrofiga aylantirib oling.
2. Bog‘ichni panja ostidan oldinga tortib chiqaring.
3. Panja oldidagi bo‘rtik atrofida bog‘ichni aylantirib olib, uni qaydlab qo‘ying.
4. Ignani matodagi boshlang‘ich nuqtaga tushiring va panjani tushiring.
5. 17-sahifadagi yo‘riqnoma bilan muvofiqlikda izmani bajaring.
6. Tikish yakunlanganidan so‘ng ehtiyotkorlik bilan bog‘ichni torting.
7. Bog‘ich ortiqchalarini kesib tashlang.

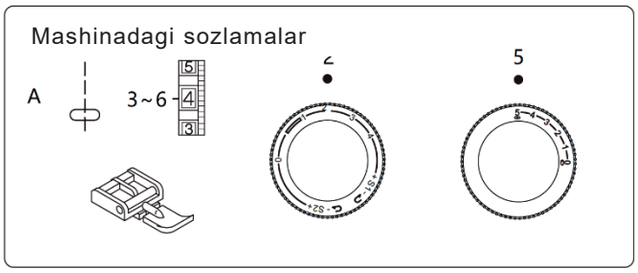

Molniyani tikish

Molniyani tikish uchun panjani o‘rnating.
Molniyaning o‘ng tomonini tikishda o‘ng rasmda ko‘rsatilgani kabi panjani o‘rnating.
Molniyaning chap tomonini tikishda o‘ng rasmda ko‘rsatilgani kabi panjani xuddi shunday o‘rnating.

Foydali maslahat:
Molniyani tikishda igna molniya tishlariga teginmayotganligiga ishonch hosil qiling. Aks holda bu igna sinishiga yoki hattoki jarohat yetkazilishiga olib kelishi mumkin.

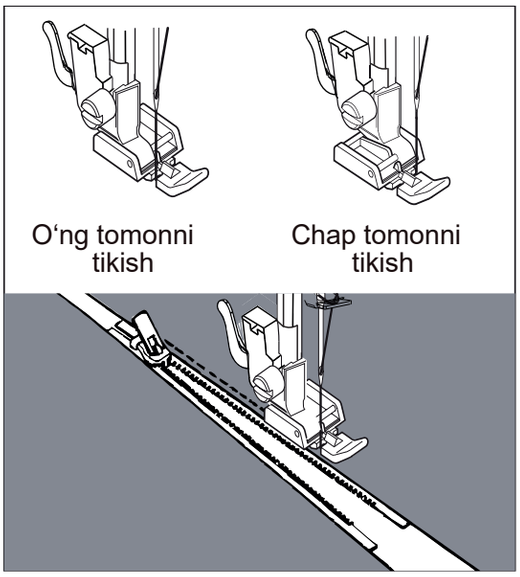

FOYDALI CHOKLAR

Yashirin chok

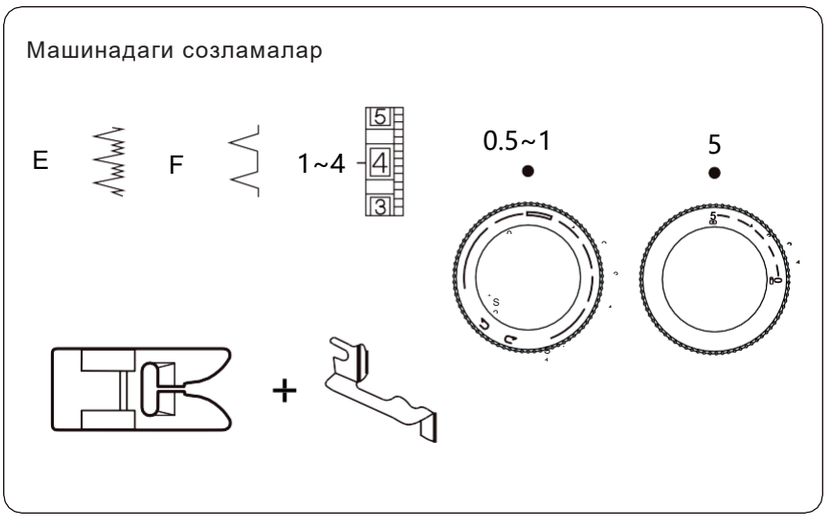

Rasmda ko‘rsatilgani kabi matoni buking. Qisish panjasini tushiring, so‘ngra panja ushlagichi vinti va shtangasi orasida bukish uchun yo‘naltirgichni o‘rnatish uchun panja ushlagichining mahkamlash vintini bo‘shashtiring.

Yo‘naltirgich devori qisish panjasining "panjalari" orasida markaz bo‘ylab joylashganiga ishonch hosil qilib, vintni burab mahkamlang.

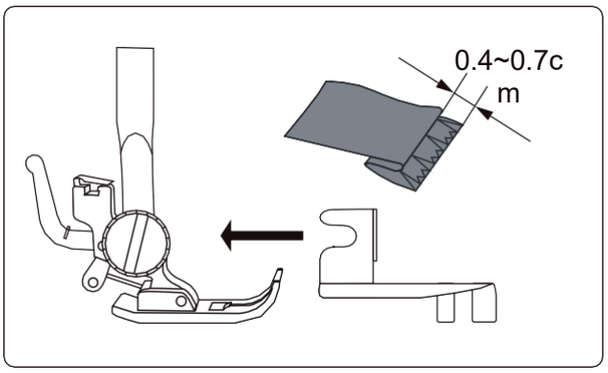

Qisish panjasini ko‘taring va matoni uning ostiga shunday joylashtiringki, matoning yumshoq bukmasi bukma uchun yo‘naltirgich devoriga tiralib tursin. Panjani tushiring va zigzagsimon choklar bukma chetiga to‘g‘ri kelishi va matoning bukmasini ozgina ilib olishi uchun ehtiyotkorlik bilan tikishni boshlang. Ishlash vaqtida bukma doimo yo‘naltirgich devori bo‘ylab o‘tib borishini kuzating.

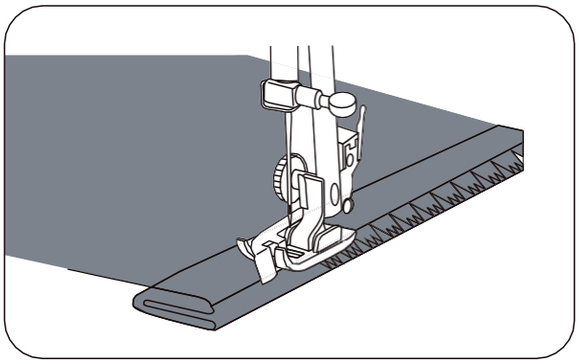

Matoni yuz tomonini tepaga qaratib, tekis yuzaga soling.

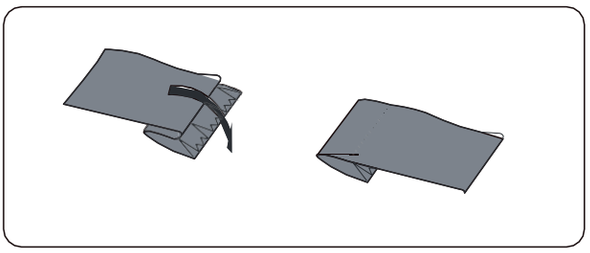

DEKORATIV CHOKLAR

UZ

"Chig‘anoq" choki

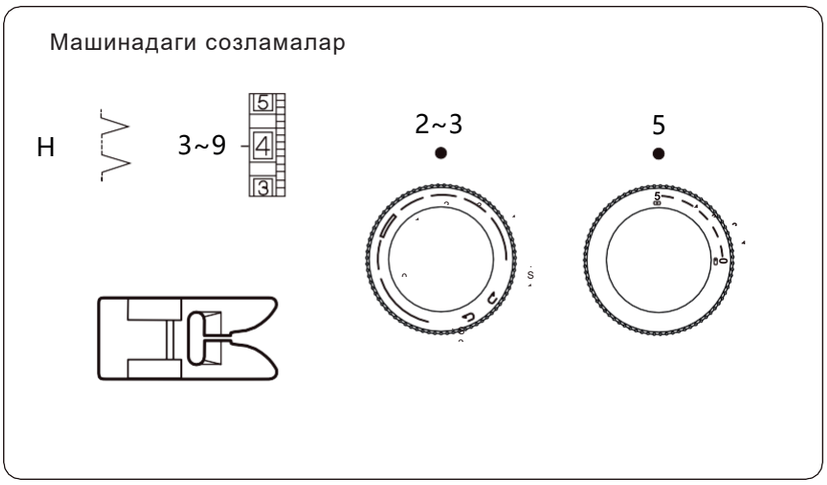

Mato bukmasini panja kesigi bo‘ylab joylashtiring. Igna dekorativ burmani hosil qilib o‘ng tomondan matonining chetiga kirib turishi lozim.

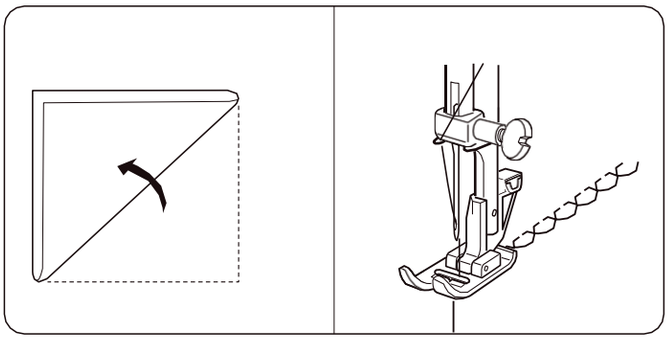

Streych-choklar

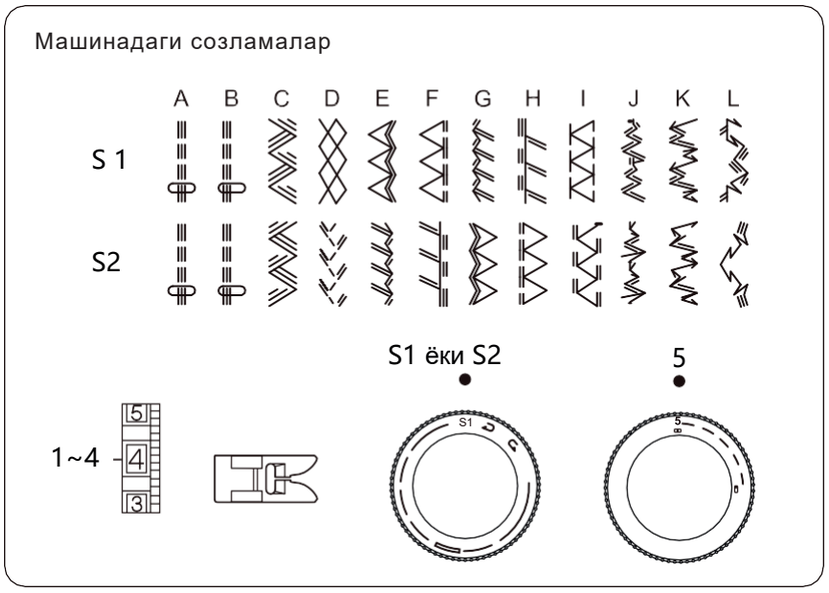

Agar matoning xususiyatlari sababli materialning to‘g‘ri va teskari uzatilishi notekis bo‘lib qolayotgan bo‘lsa, chokni uzunligi sozlagichi yordamida chokning muvozanatini sozlang:
- agar chok siqilgan chiqayotgan bo‘lsa, sozlagichni "+" tomonga burang; - agar chok juda ham tarang chiqayotgan bo‘lsa - "-" tomonga burang.

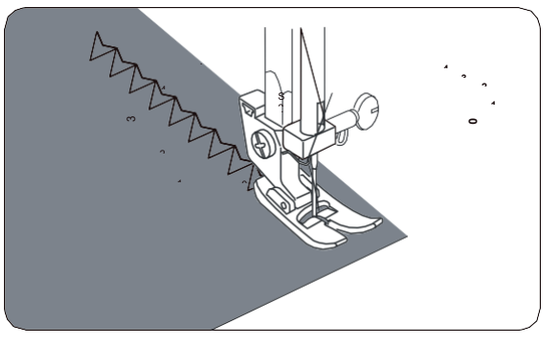

DEKORATIV CHOKLAR

Dekorativ satin choklar

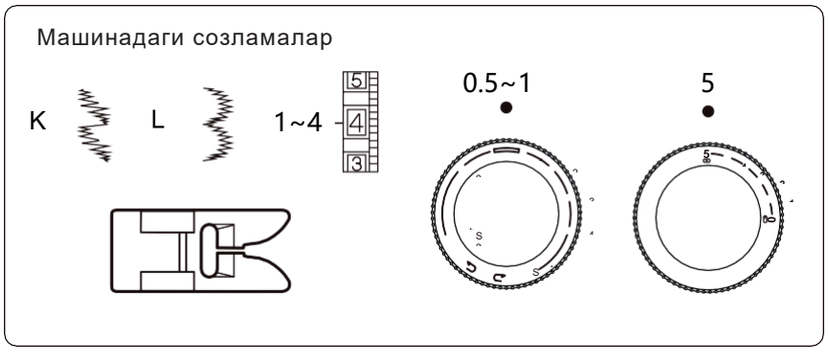

Bir nechta choklarni bajaring va ip tarangligini shunday sozlangki, tepa ip matoning avra tomonidan ko‘rinib tursin.

Ishni boshlashdan avval eng yaxshi natijani olish uchun asosiy matoda chokni sinab ko‘ring.

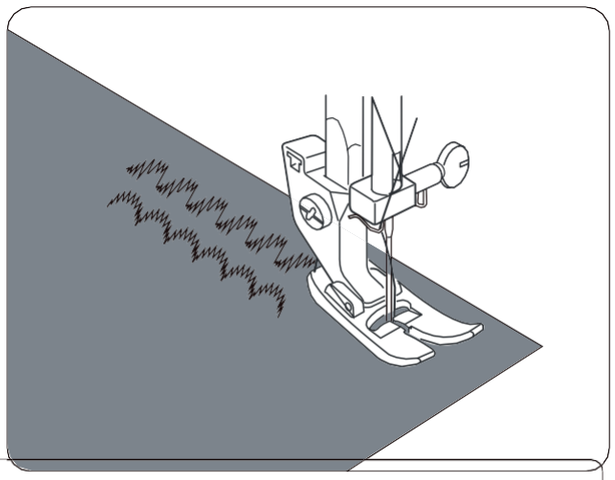

Burmalar

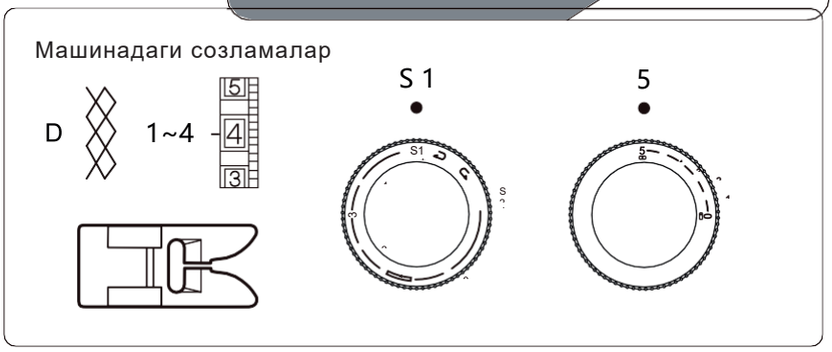

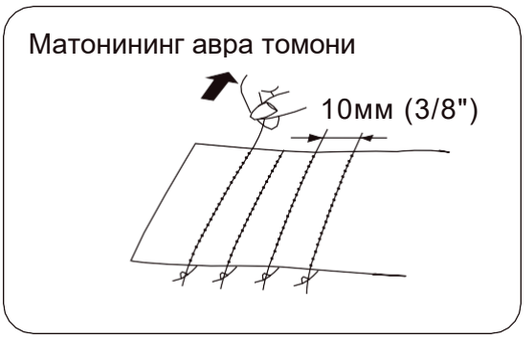

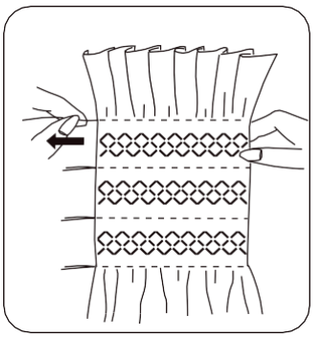

Chok uzunligini 4ga o‘rnatishda yig‘ish kerak bo‘lgan uchastkada har 3/8 dyuym oralig‘ida to‘g‘ri choklarni bajaring. Iplarni bir tomondan bog‘lab qo‘ying, g‘altak iplarni torting va burmalarni bir tekis taqsimlang. Iplarni qarama-qarshi tomondan mahkamlang. Burma qatorlari orasida dekorativ chokni bajaring. So‘ngra burma choklarini ehtiyotkorlik bilan olib tashlang.

IZOH: Burmalarni bajarilishini yengillashtirish uchun tepa ipning tarangligini susaytiring.

DEKORATIV CHOKLAR

UZ

Qutisimon chok

Ushbu chok qattiq astar materiallarini ulash uchun qo‘llaniladi.
Ikki ishlov berilmagan qirralarni bir-birining ustiga qo‘ying va ularni qutisimon chok bilan tikib oling.

Mashinadagi sozlamalar

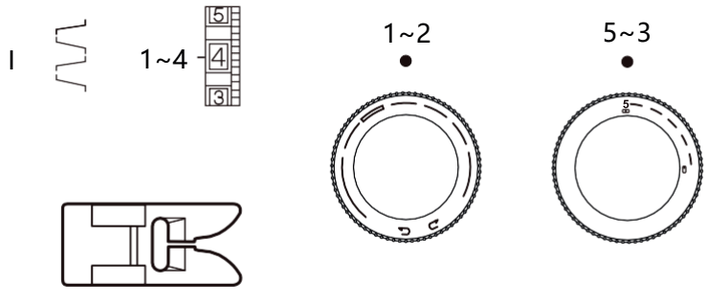

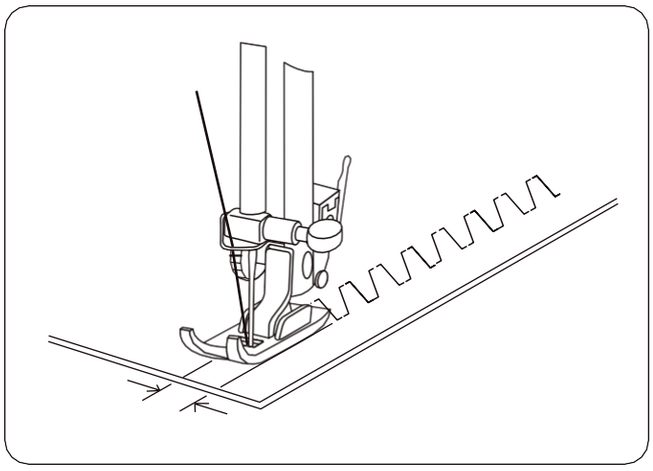

Erkin tikish

Erkin tikish istalgan yo‘nalishda choklarni - o‘z ixtiyoringiz bo‘yicha erkin uslubda bajarish imkonini beradi.

Mashinadagi sozlamalar

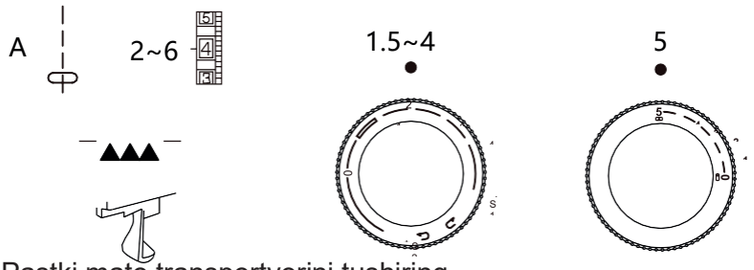

Pastki mato transportyorini tushiring.

IZOH:
1. Pastki mato transportyorini pastga tushiring (4-sahifaga qarang). * Ish yakunlanganidan so‘ng dastakni dastlabki holatga qaytarishni unutmang.
2. Qisish panjasini va qisish panjasi ushlagichini yechib oling.
* Ish yakunlanganidan keyin panjani va ushlagichni qayta o‘rniga o‘rnating.

MASHINANI PARVARISHLASH

Moqi mexanizmini bo‘laklarga bo‘lish va yig‘ish

Moqi mexanizmini qanday bo‘laklarga bo‘lish va uni moylash mumkin

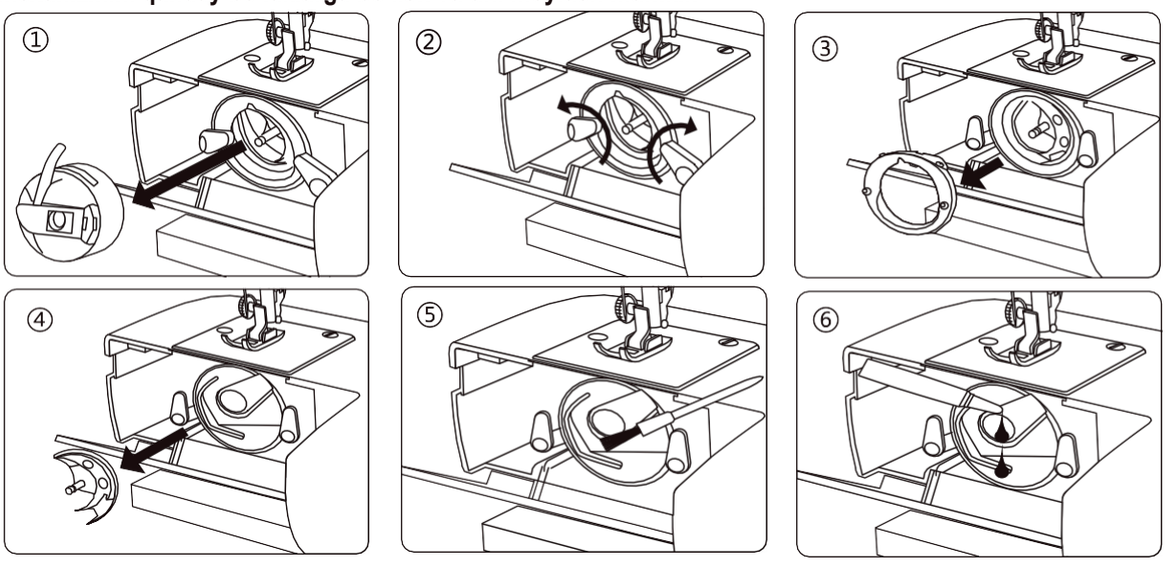

Ignani eng chetki tepa holatga ko‘taring va moqi mexanizmi qopqog‘ini oching.

1. G‘altak qalpoqcha lo‘kidonini oching va uni mashinadan chiqarib oling.
2. Moqi qurilmasi qopqog‘i qaydlagichini oching.
3. Moqi qopqog‘ini yechib oling.
4. Moqini ehtiyotlab chiqarib oling.
5. Moqi qurilmasini mo‘yqalam va yumshoq quruq mato yordamida tozalab oling.
6. Yig‘ishdan avval moqi qurilmasining detallariga sifatli moydan bir necha tomchi tomizing.

Izoh: Moyni me’yorlardagi miqdorda qo‘llang - ortiqcha miqdor uning matoga oqib chiqishiga olib kelishi mumkin.

Izoh:

1. **Moyni me’yorda qo‘llang - ortiqcha miqdor uning matoga oqib chiqishiga olib kelishi mumkin.**
2. **Agar mashina ishsiz turgan yoki noravon ishlagan bo‘lsa, moylash nuqtasiga kerosinning bir necha tomchisini tomizing va bir daqiqa davomida qo‘lda mashinani aylantiring.**
3. **Uzoq vaqt ishlashda (4-8 soat) yoki begona shovqinlar paydo bo‘lishida moylash nuqtasiga tikuv moyining 2-3 tomchisini tomizing.**

Moqi mexanizmini yig‘ish

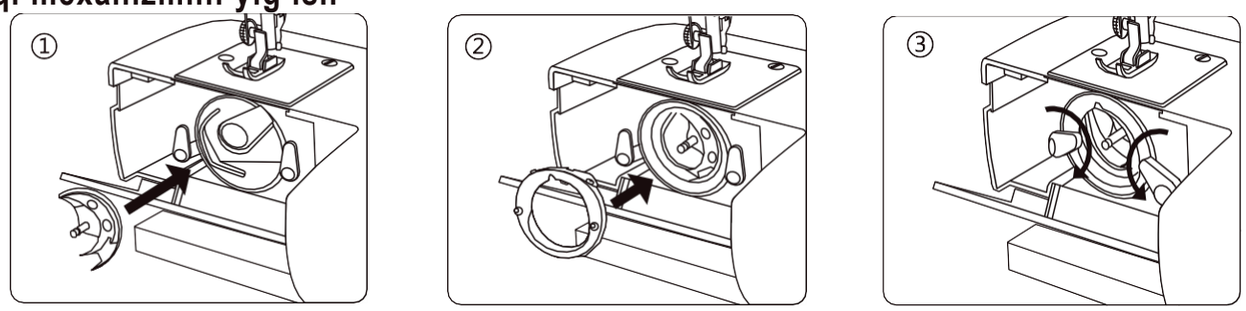

1. Moqini markaziy shtiftini ushlab oling va uni qayta moqi bo‘lmaga shunday o‘rnatingki, u moqi mexanizmning yuritmasi bilan to‘g‘ri aylana hosil qilsin.
2. Pastki shtift o‘yma bilan mos kelayotganligiga ishonch hosil qilib, moqi mexanizm halqasini o‘rnating.
3. Qaydlagichlarni qayta dastlabki holatga aylantirib, halqalarni mahkamlab qo‘ying.
4. G‘altak qalpoqchasini o‘rnating.

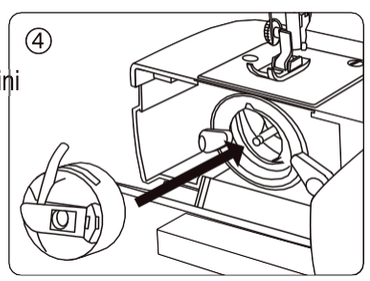

DIQQAT!	**Mashina bilan har qanday operatsiyalarni bajarishdan avval vilkani rozetkadan sug‘urib, uni albatta elektr tarmog‘idan o‘chirib qo‘ying.**

MASHINANI PARVARISHLASH

UZ

Pastki mato transportyorini tozalash

Ignani va qisish panjasini yechib oling. Igna plastinasi mahkamlagichi vintlarini bo‘shatib oling va uni yechib oling.

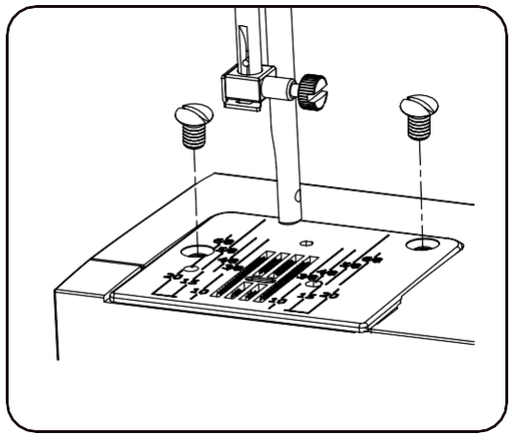

Cho‘tka yordamida pastki mato transportyori tishlarida yig‘ilib qolgan chang va tuklarni olib tashlang. Igna plastinasini qayta joyiga o‘rnating.

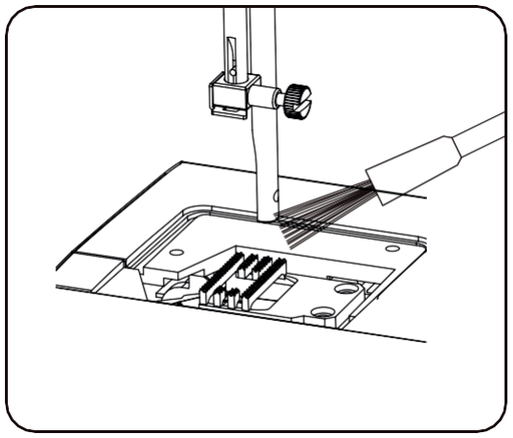

DIQQAT! **Mashina bilan har qanday operatsiyalarni bajarishdan avval albatta uni elektr tarmog‘idan o‘chirib qo‘ying.**

MASHINANI PARVARISHLASH

Tikuv mashinasini moylash

1. Oldingi panel vintini bo‘shating va panelni chapga surib, uni yechib oling.

2. Sxemada strelkalar bilan ko‘rsatilgan nuqtalarga moy tomizing.

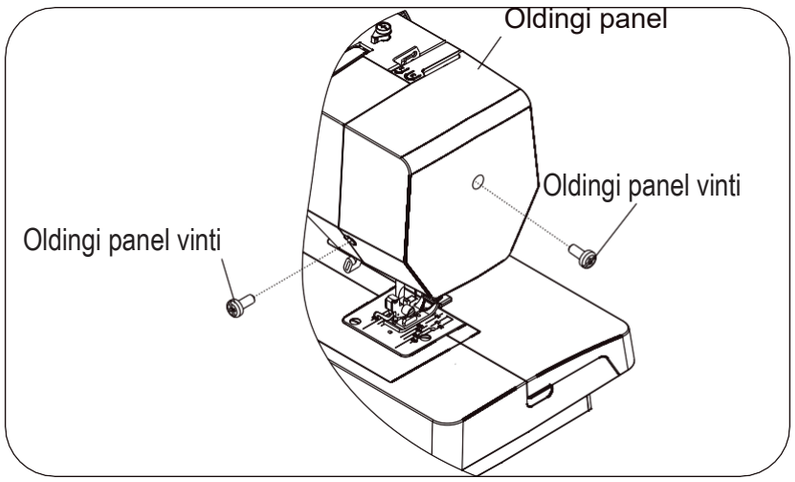

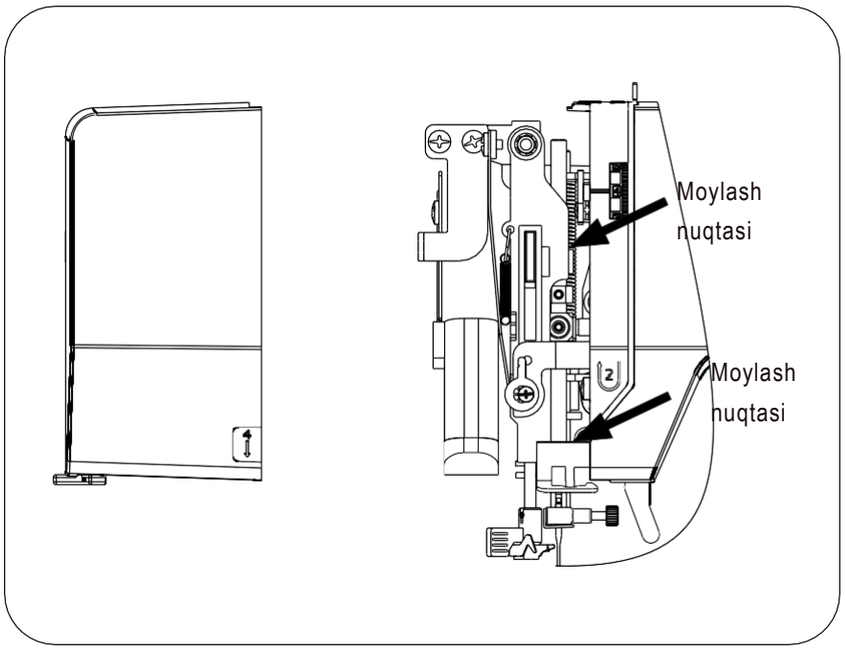

Rasmda strelkalar bilan ko‘rsatilgan nuqtalarga sifatli tikuv moyidan bir nechta tomchi tomizing. Agar mashina muntazam ishlatib kelinayotgan bo‘lsa, moylashni yiliga 2-3 marta bajaring.
Agar mashina ishsiz turgan yoki noravon ishlagan bo‘lsa, moylash nuqtasiga kerosinning bir necha tomchisini tomizing va bir daqiqa davomida qo‘lda mashinani aylantiring. Moylashdan avval moylash nuqtalarini albatta artib oling.

DIQQAT!	**Mashina bilan har qanday operatsiyalarni bajarishdan avval albatta uni elektr tarmog‘idan o‘chirib qo‘ying.**

NOSOZLIKLARNI BARTARAF QILISH

UZ

Nosozlik	Bo‘lishi mumkin bo‘lgan sabab	Maslahat
Igna ipi uzilib ketmoqda	1. Tepa (igna) ipi noto‘g‘ri tuzatilgan. 2. Tepa ipning tarangligi juda ham kuchli. 3. Igna egilgan yoki o‘tmaslashib qolgan. 4. Igna noto‘g‘ri o‘rnatilgan. 5. Tikish boshida tepa va pastki ip orqaga qisish panjasi ostiga chiqarilmagan. 6. Ip sifati yoki qalinligi bo‘yicha mos kelmaydi.	1. Tepa ipni qayta tuzating. (7-sahifaga qarang) 2. Tepa ipning tarangligini sozlang. (9-sahifaga qarang) 3. Ignani almashtiring. (10-sahifaga qarang) 4. Ignani to‘g‘ri o‘rnating. (10-sahifaga qarang) 5. Ishlarni bajarilishiga to‘g‘ri tayyorgarlik ko‘ring. (7,9sahifalarga qarang) 6. Mos keladigan ignani qo‘llang. (10-sahifaga qarang)
G‘altak ip uzilib ketmoqda	1. G‘altak ip g‘altak qalpoqchaga noto‘g‘ri tuzatilgan. 2. G‘altak qalpoqchada tuklar to‘lib ketgan. 3. G‘altak shikastlangan va me’yorda aylanmayapti.	1. G‘altak ipni qayta tuzating. (9-sahifaga qarang) 2. Moqi qurilmasini tozalang. (23-sahifaga qarang) 3. G‘altakni almashtiring. (6-sahifaga qarang)
Igna sinmoqda	1. Igna noto‘g‘ri o‘rnatilgan. 2. Igna egilgan yoki o‘tmaslashib qolgan. 3. Ignani mahkamlash vinti bo‘shab qolgan. 4. Tepa ipning tarangligi juda ham kuchli. 5. Igna juda ham ingichka.	1. Ignani qayta o‘rnating. (10-sahifaga qarang) 2. Ignani almashtiring. (10-sahifaga qarang) 3. Ignani mahkamlash vintini qotiring. 4. Tepa ipning tarangligini sozlang. (9-sahifaga qarang) 5. Mos keladigan ignani o‘rnating. (10-sahifaga qarang)
Choklar o‘tkazib yuborilishi	1. Igna noto‘g‘ri o‘rnatilgan. 2. Igna egilgan yoki o‘tmaslashib qolgan. 3. Igna va/yoki iplar ishlar olib borilayotgan matoning turi uchun mos kelmayapti. 4. Tepa ip noto‘g‘ri tuzatilgan. 5. Igna mos kelmaydi.	1. Ignani qayta o‘rnating. (10-sahifaga qarang) 2. Ignani almashtiring. (10-sahifaga qarang) 3. Mos keladigan ignani va ipni o‘rnating. (10-sahifaga qarang) 4. Tepa ipni qayta tuzating. (7-sahifaga qarang) 5. Muvofiq keladigan ignani o‘rnating. (10sahifaga qarang)
To‘lqinsimon chok	1. Tepa ip juda kuchli taranglashgan. 2. Tepa ip noto‘g‘ri tuzatilgan. 3. Qo‘llanilayotgan mato uchun tepa ip juda qalin.	1. Tepa ipning tarangligini sozlang. (9-sahifaga qarang) 2. Tepa ipni qayta tuzating. (7-sahifaga qarang) 3. Qalinlik bo‘yicha mos keladigan ipni qo‘llang. (10-sahifaga qarang)
Notekis uzatilish	1. Pastki mato transportyori (tishli reyka) ipga tiqilib qolgan. 2. Mexanizmga ip tiqilib qolgan.	1. Pastki mato transportyorini tozalang (24-sahifaga qarang) 2. Tiqilib qolgan ipni olib tashlang va qisilib qolgan sohani yaxshilab tozalab oling.
Mashina ishlamayapti	1. Oziqlantirish vilkasi to‘liq tiqilmagan. 2. Ip moqi qurilmasiga tiqilib qolgan. 3. G‘altakni o‘rash shpindeli o‘rashdan keyin dastlabki holatga qaytarilmagan.	1. Elektr tarmog‘iga ulanishni tekshiring. (3-sahifaga qarang) 2. Tiqilib qolgan ipni olib tashlang va moqi qurilmasini tozalab oling. 3. G‘altakni o‘rash shpindelini dastlabki holatga qaytaring. (5-sahifaga qarang)
Ip o‘rash	1. Qisish panjasini ko‘tarish dastagi tikishdan oldin pastga tushirilmagan. 2. Tepa ip noto‘g‘ri tuzatilgan. 3. Pastki ip noto‘g‘ri tuzatilgan (g‘altak qalpoqchaga)	1. Ishni boshlashdan avval qisish panjasini tushiring. (4-sahifaga qarang) 2. Tepa ipni qayta tuzating. (7-sahifaga qarang) 3. Pastki ipni qayta tuzating (9-sahifaga qarang)

Mahsulot	Tikuv mashinasi
Savdo belgisi	CHAYKA
Model	**AIR, ECOPRO, GREEN, NEO**
Ishlab chiqarish	“ZHEJIANG AKME TIKUV MASHINASI CO., LTD.» № 228, Syanmu G’arbiy Yo’l, Huzhen, Lishui, Zhejiang, Xitoy
Kelib chiqqan mamlakat	Xitoy
Ta’minot kuchlanishi, quvvat	220–240 V ~ 50 Hz 70 W
Elektr xavfsizligi klassi	2 sinf elektr xavfsizligi maishiy texnika
Muvofiqlik sertifikati	EAC
Sertifikat raqami	
Kafolat muddati	1 yil
Xizmat muddati	7 yil
Ishlab chiqarish sanasi	Seriya raqami quyidagi ma’lumotlarni o’z ichiga oladi: Birinchi ikkita raqam — ishlab chiqarilgan yil Qolgan raqamlar — ishlab chiqaruvchining umumiy ma’lumotlari
Buzilish holatida nima qilish kerak	Iltimos, mahsulotlardan foydalanishni to'xtating va xizmat ko'rsatish markaziga murojaat qiling
Xizmat muddati tugagandan so’ng	Ushbu uskunalar qonun hujjatlariga muvofiq xavfsiz tarzda yo'q qilinishi kerak. Savollaringiz bo'lsa, mashina sotib olgan sotuvchiga murojaat qiling
Ta’mirlash va da’volar vakolatxonasi	Iltimos, tovar sotib olingan joyda ma'lumot olish uchun murojaat qiling
Import qiluvchi	Paketdagi ma'lumotlarga qarang

Video ko’rsatmalar

Kiyim tikish texnikasiga

KAFOLAT TALONI

CHAYKA®

Mahsulot nomlanishi (modeli):

Seriya raqami:

Sotilgan sana:

Sotuvchining imzosi:

Do‘kon shtampi:

Servis markazi manzili, telefoni
(savdo tashkiloti tomonidan to‘ldiriladi)

Avtorizatsiyalangan servis
markazining **yagona telefoni 8 (800) 101-65-50**

Rossiya: «ELFORT» MChJ (www.elfort.ru),
tel.: +7 (985) 643-68-54, +7 (495) 925-65-00

Belarus: «ELFORT LTD» XSUK (www.elfort-ltd.by),
tel.: +375 (17) 301-00-99, +375 (33) 351-57-74, +375 (29) 602-78-81

Qozog‘iston: LLC "HOBBYMASTER" (www.hobbymaster.kz),
tel.: +7 (771) 993-09-29, +7 (771) 504-68-40

O‘zbekiston: FE LLC "ASTEX INTER" (www.astex.uz),
tel.: +998 (90) 115-11-99

Mahsulot tekshirildi, tashqi ko'rinishiga va butlanganlikka nisbatan e'tirozlar yo'q. Kafolat shartlari bilan tanishtirildim.

Xaridor imzosi:

Kafolatli ta'mirlashlar jadvali

Sana	Nosozlik xarakteri	Ta’mirlash mazmuni	Usta imzosi, sana	Mahsulot qabul qilindi. E’tirozlar mavjud emas. Mijoz imzosi. Sana.

Kafolat shartlari:

1. Kafolat muddati — 12 oy mahsulot xarid qilingan kundan boshlab.
2. Kafolat o'z tovarini faqat shaxsiy va maishiy ehtiyojlar uchun qo'llovchi xaridorlarga taqdim etiladi.
3. Kafolat to'ldirilgan kafolat taloni do'kon cheki ko'rsatilganida taqdim etiladi.
4. Ehtiyot qismlarga kafolat muddati umuman olgan mahsulotga kafolat muddatidan oshmaydi.
5. Servis markaziga yoki savdo qiluvchi tashkilot-sotuvchiga mahsulot yetkazilishi xaridorning kuchlari bilan amalga oshiriladi.
6. Kafolat muddati davomida ta'mirlash, sozlash yoki detallarni almashtirish yo'li bilan isbotlab berilgan zavod nuqsonlarini bepul bartaraf etiladi.
7. Kafolat ishlab chiqarish maqsadlarida, tadbirkorlik faoliyatida, o'quv-ishlab chiqarish jarayonida qo'llanilayotgan mahsulotga nisbatan amal qilmaydi.
8. Kafolat: ignalar, igna plastinalari, yuritma kamarlar, harakatchan reykalar, ignaushlagichlar, adapter, ignayurituvchi, ipo'tkazgich, moqi, shpulushlgaich, overlok uchun pichoqlar shpulushlgaich,overlok uchun pichoqlar va ilgaklagichlar, panjalar, g'altak ushlagichlar, yoritish lampochkalari kabi sarflanuvchi anjomlarga amal qilmaydi.
9. Kafolat profilaktika ishlari va moylashga qo'llanilmaydi.
10. Kafolat noto'g'ri ekspluatatsiya: tushib ketish, zarbalar; ehtiyotsiz qo'llash; yuqori harorat, suv ta'siri; elektr tarmog'i parametrlarining nomuvofiqligi; elektr bo'g'imlariga hasharotlarning tushib qolishi; vakolatlanmagan shaxslar tomonidan ta'mirlash o'tkazilishi bilan keltirib chiqarilgan nuqsonlar natijasida ishdan chiqqan mahsulotlarga amal qilmaydi